製品仕様書

客先	
製品名	NTWP238-2 V613
モデル番号	NTWP238XX2XX-SIXXXXX-XXXX-613

* X = A~Z, 0~9 (オプションの仕様による)

製品仕様書変更履歴			
バージョン	変更内容	旧バージョン	新バージョン
v2512.1	初発行		

製品紹介

PSE BSMI RoHS CE ISO9001 FCC

★ 23.8 inch, 1920x1080 (FHD) Resolution
★ 広い視野角（上下/左右）：178°/178°
★ Intel® 13th Generation Core i Series CPU
★ DDR4 8G RAM, Max to 32G
★ GbE LAN Port x2
★ 128G SSD, Max to 1T
★ Realtek Audio HAD Codec,
★ RS485 Port x1, RS232 Port x6
★ USB 3.0 x6
★ 完全フラットの投影型静電容量方式タッチパネル、硬度 7H の表面強化ガラス
★ 10 点の同時タッチをサポート、NEXTECH専用スタイラスに対応。
★ 金属製ハウジングは、取り付けブラケットのオプションで利用可能です。
★ 台湾製造、3 年製品保証
★ 最大輝度1500nits、アウトドアではご利用いただけます。 **(オプション)**
★ 液晶表面処理：アンチグレア/紫外線対策/抗菌保護/覗き見防止 **(オプション)**

デスクスタンド

壁面用ブラケット

Open-frame ブラケット

Panel Mount

システム仕様

CPU	Intel® Core i U Series Processor
メモリタイプ	DDR4 SO-DIMM, Max. Capacity 32G
コンピュータネットワーク	2 * Intel® GbE LAN Chip (10/100/1000 Mbps, RJ45)
ハードディスク容量	SATA3.0 7P Connector (With 1 * SATA Power Wafer)x1 M.2 Key-M Slot (PCIe x4/ SATA, Default PCIE 4x, Support PCIe x4 NVMe, 2280) x1
サウンドカード	Realtek Audio HAD Codec
後部 I/O ポート	HDMI x1, DP x1 RJ45 LAN Ports x2 USB 3.0 x6 RS485 x1, RS232 x6 Line-Out + MIC 2in1 3.5mm Jack x1
動作温度範囲	0~60℃
保存温度範囲	-20~75℃
電源入力	12VDC-in

ディスプレイ仕様

画面サイズ	23.8 インチ	液晶パネルのプロセス	Normally Black
有効表示エリア	527.04x296.46 mm	バックライト方式	LED (white LED)
解像度	1920x1080 (FHD)	視野角	178°/178° (CR=10)
コントラスト比	1000:1	応答速度	14 msec.
アスペクト比	16:9	バックライト寿命	>50,000 時間
最大表示色	1,670 万色	使用周囲温度	0~50℃
画素ピッチ	274.5x274.5 um	保管周囲温度	-20~60℃

ディスプレイ仕様オプション

輝度			
	カンデラ	環境	モデル番号
スタンダード	400nits	一般(屋内)	NTWP238NX2XX-SIXXXXX-XXXX-613
オプション 1	1000nits	アウトドア/半屋外	NTWP238AX2XX-SIXXXXX-XXFX-613
オプション 2	1500nits	屋外/直射日光	NTWP238FX2XX-SIXXXXX-XXFX-613

タッチオプション

タッチオプ		
	仕様	モデル番号
スタンダード	**静電容量方式**	**NTWP238XP2XX-SIXXXXX-XXXX-613**
オプション	タッチ無し	NTWP238X02XX-SIXXXXX-XXXX-613

静電容量方式

タッチパネル方式	投影型静電容量方式	タッチパネルの厚さ	2.9±0.2mm
タッチ入力点数	10 点	ガラス硬度	7H
光線透過率	≧87%	IK 衝撃保護テスト	IK07
精度	99.00%		

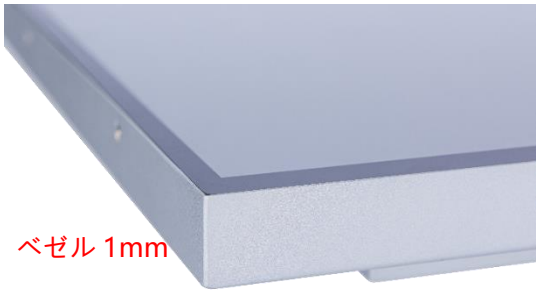

* 完全フラット、ベゼル 1mm

表面処理オプション		
	仕様	モデル番号
スタンダード	**なし**	**NTWP238XX200-SIXXXXX-XXXX-613**
オプション 1	アンチグレアコーティング+紫外線対策	NTWP238XX2GG-SIXXXXX-XXXX-613
オプション 2	ナノシルバー抗菌フィルム	NTWP238XX2AB-SIXXXXX-XXXX-613
オプション 3	覗き見防止フィルム	NTWP238XX2SF-SIXXXXX-XXXX-613

パッシブスタイラスペン（オプション）	
タッチペン技術	パッシブタイプ高精度導電繊維
ペン先直径	6mm
吸着機能	内蔵マグネット付き

マグネット付き

システム仕様オプション

CPU		
	仕様	モデル番号
スタンダード	**Core i3-1315U**	**NTWP238XX2XX-SI31XXX-XXXX-613**
オプション 1	Core i5-1335U	NTWP238XX2XX-SI51XXX-XXXX-613
オプション 2	Core i7-1355U	NTWP238XX2XX-SI71XXX-XXXX-613

メモリタイプ		
	仕様	モデル番号
スタンダード	**DDR4 SO-DIMM 8G**	**NTWP238XX2XX-SIXX8XX-XXXX-613**
オプション 1	DDR4 SO-DIMM 16G	NTWP238XX2XX-SIXXAXX-XXXX-613
オプション 2	DDR4 SO-DIMM 32G	NTWP238XX2XX-SIXXBXX-XXXX-613
オプション 3	DDR4 SO-DIMM 64G	NTWP238XX2XX-SIXXCXX-XXXX-613

ストレージドライブ		
	仕様	モデル番号
スタンダード	**SSD 128G**	**NTWP238XX2XX-SIXXXS1-XXXX-613**
オプション 1	SSD 256G	NTWP238XX2XX-SIXXXS2-XXXX-613
オプション 2	SSD 512G	NTWP238XX2XX-SIXXXS3-XXXX-613
オプション 3	SATA HDD 1T	NTWP238XX2XX-SIXXXH1-XXXX-613
オプション 4	SSD 128G + SATA HDD 1T	NTWP238XX2XX-SIXXXSH-XXXX-613

仕様オプション（続き）

ケース素材		
	仕様	モデル番号
スタンダード	**亜鉛めっき鋼板 (SECC)**	**NTWP238XX2XX-SIXXXXX-SXXX-613**
オプション 1	ステンレス	NTWP238XX2XX-SIXXXXX-LXXX-613
オプション 2	アルミニウム合金	NTWP238XX2XX-SIXXXXX-AXXX-613

ケース色		
	仕様	モデル番号
スタンダード	**銀**	**NTWP238XX2XX-SIXXXXX-XSXX-613**
オプション 1	白	NTWP238XX2XX-SIXXXXX-XWXX-613
オプション 2	黒	NTWP238XX2XX-SIXXXXX-XBXX-613
他のオプション	他の色	NTWP238XX2XX-SIXXXXX-XXXX-613

* X = A~Z, 0~9 (色の仕様による)

ラジエーターファン		
	仕様	モデル番号
スタンダード	**ファンなし**	**NTWP238XX2XX-SIXXXXX-XX0X-613**
オプション	7 枚羽/4000 転/28.3 dB	NTWP238XX2XX-SIXXXXX-XXFX-613

電源入力		
	仕様	モデル番号
スタンダード	**9~24VDC-in, 12V アダプター付き**	**NTWP238XX2XX-SIXXXXX-XXX2-613**
オプション	100~240VAC, C14 AC プラグ	NTWP238XX2XX-SIXXXXX-XXXA-613

ロック付きプラグ

C14 AC プラグ

入出力

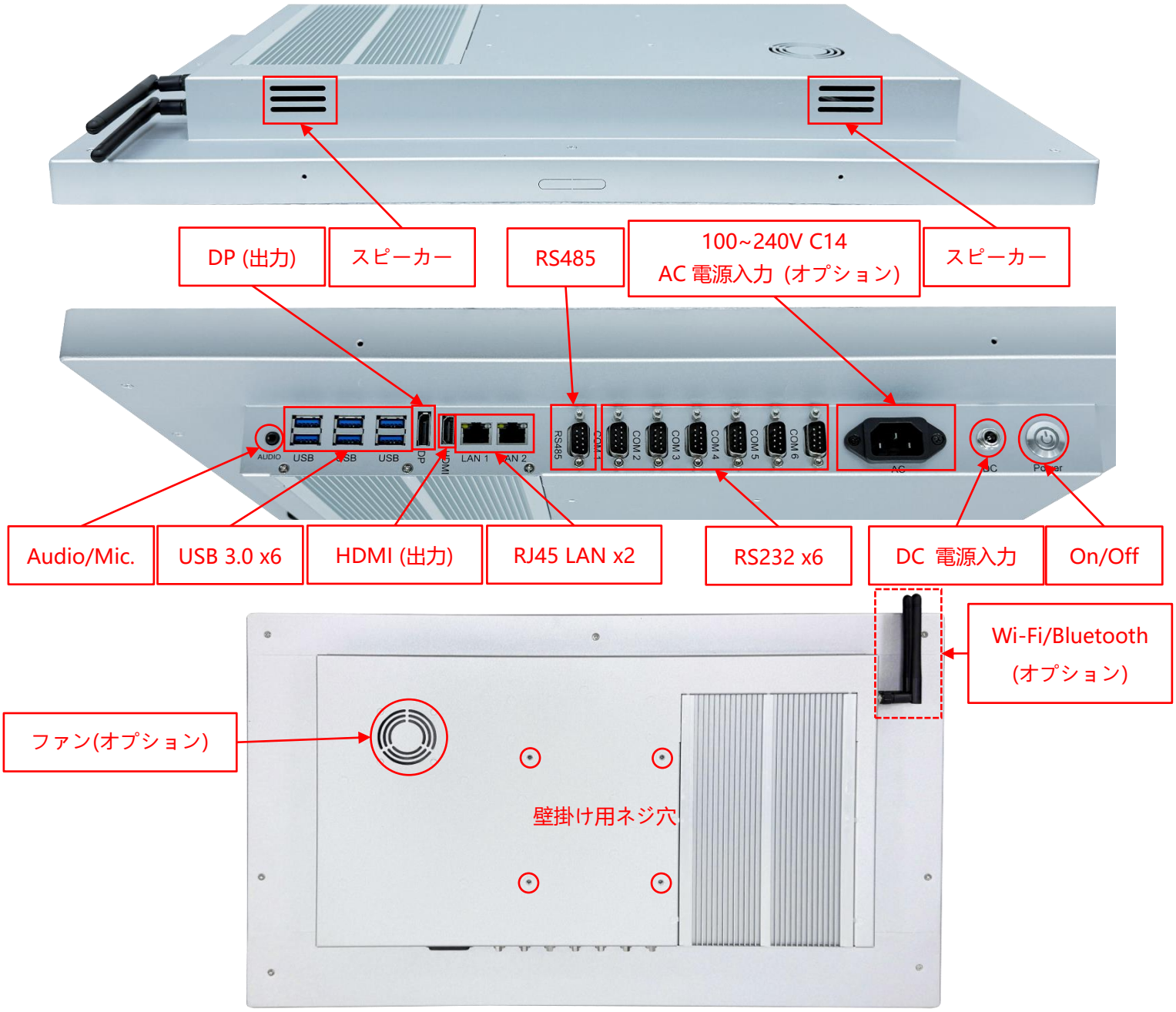

入出力	数量	入出力	数量
HDMI (出力)	1	Analog Audio Out/Mic. in	1
DP 出力)	1	スピーカー	2W x2
USB 3.0	6	DC 電源入力	1
RS485	1	AC 電源入力	オプション
RS232	6	Wi-Fi/Bluetoothと利得アンテナ	オプション
ネットワークプラグ(RJ45)	2		

前保護フレーム（オプション）

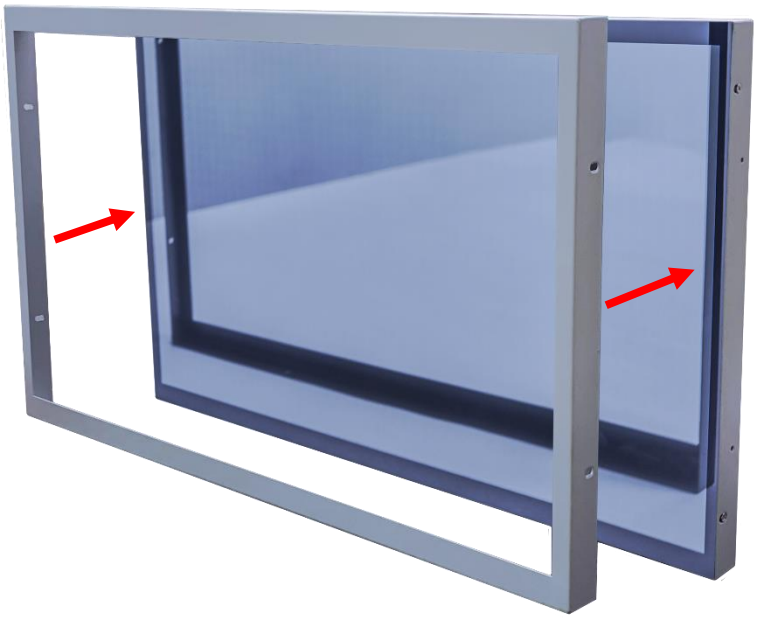

標準品 **NTWP238** 完全フラットとフレーム無しのデザイン、パネルの角を強化するため、前保護フレームを同時購入ができます。

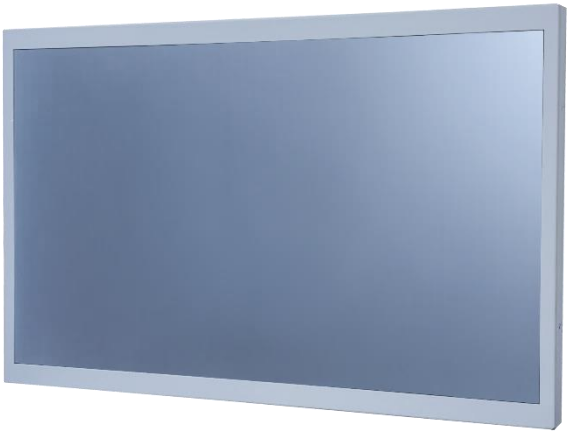

前保護フレーム取り付けた後，防水テープもご利用いただけます，ご利用したの場合はモニター前の部分が **IP65** レベルに達する。

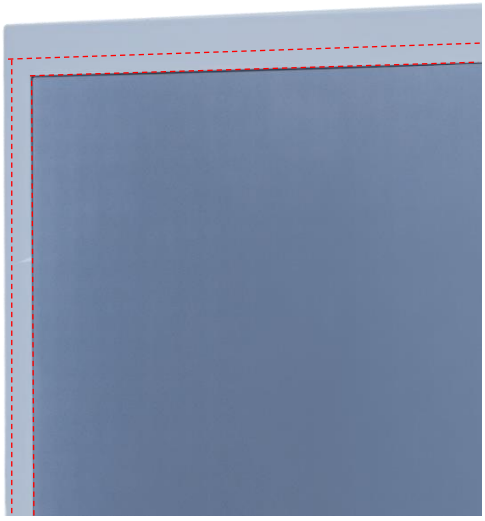

オープンフレーム（オプション）

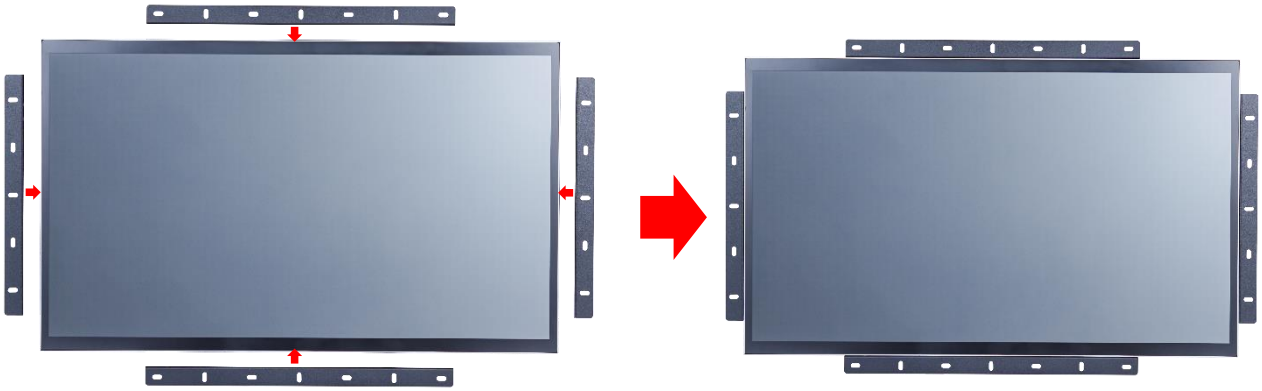

オープンフレームを取り付けの寸法

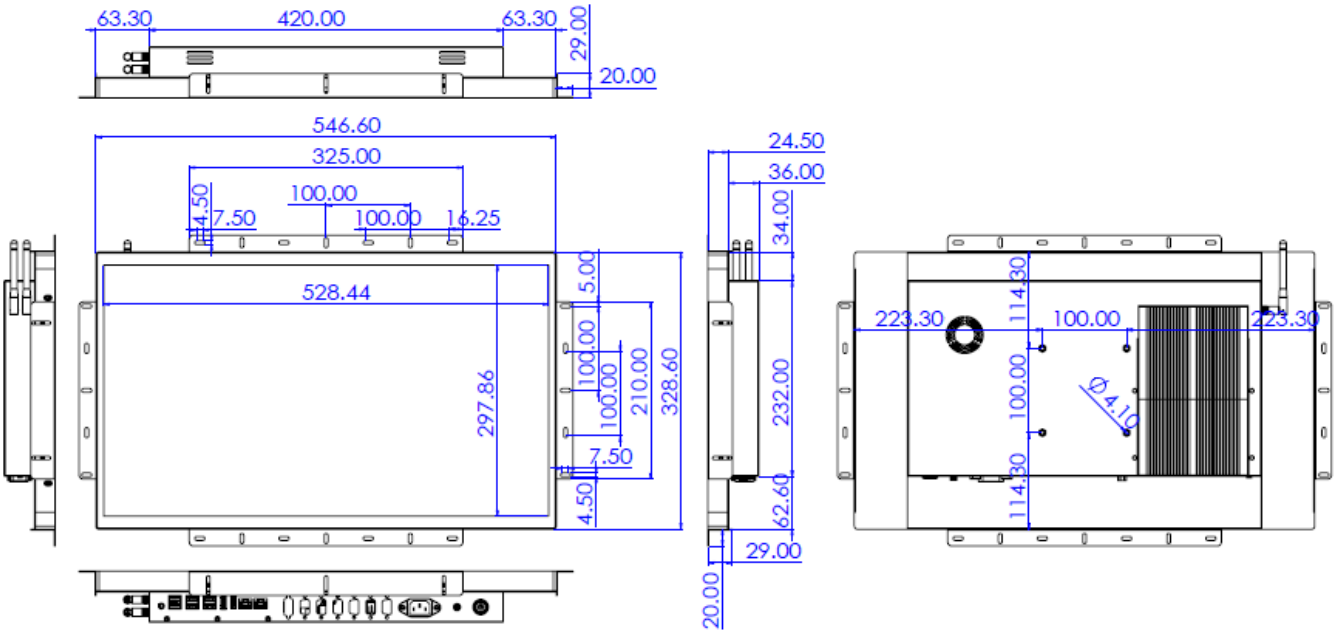

カバーフレーム/Panel Mount Kit (オプション)

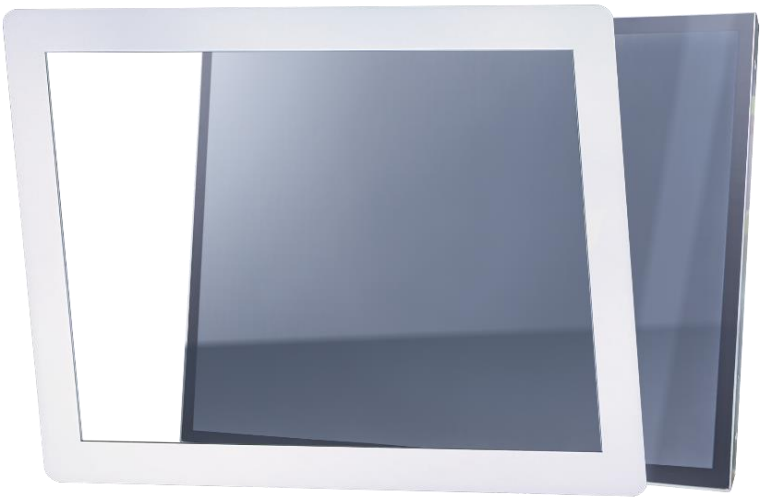

カバーフレームを取り付けの寸法

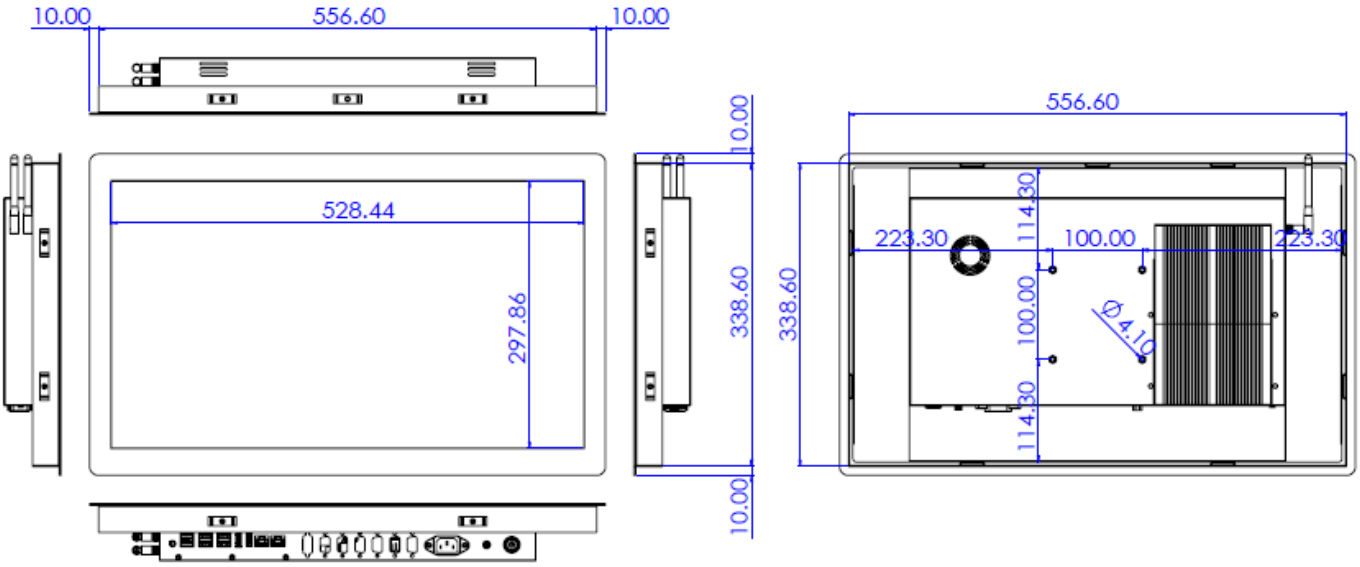

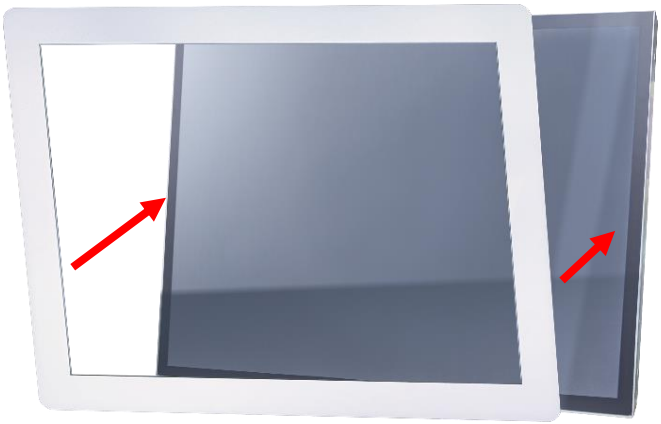

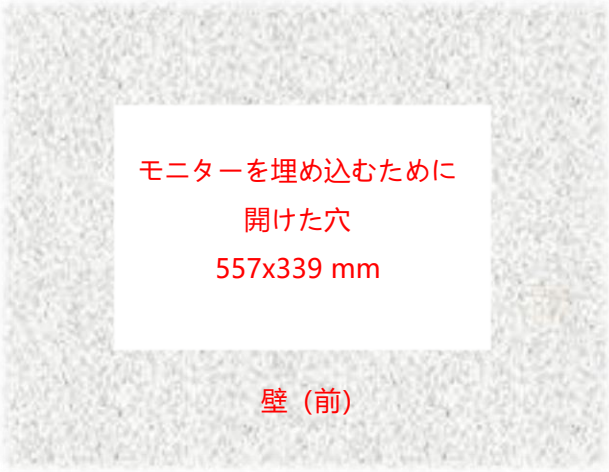

ステップ 1：カバーフレームをモニター本体に組み立てます。（出荷前予め組み立てられています。）

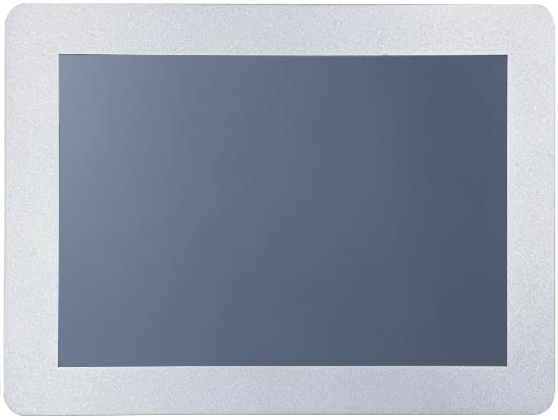

ステップ 2：カバーフレームと組み立てたのモニターを正面から事前に切り取られた開口部に挿入します。

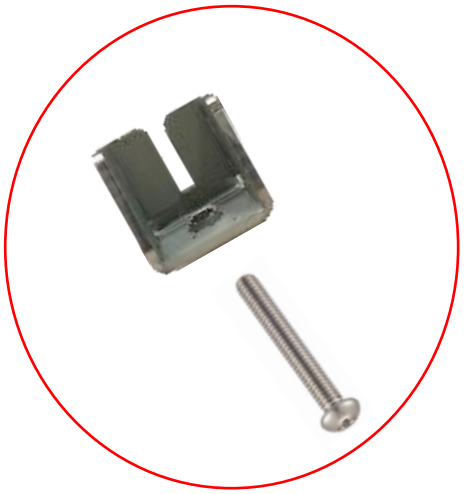

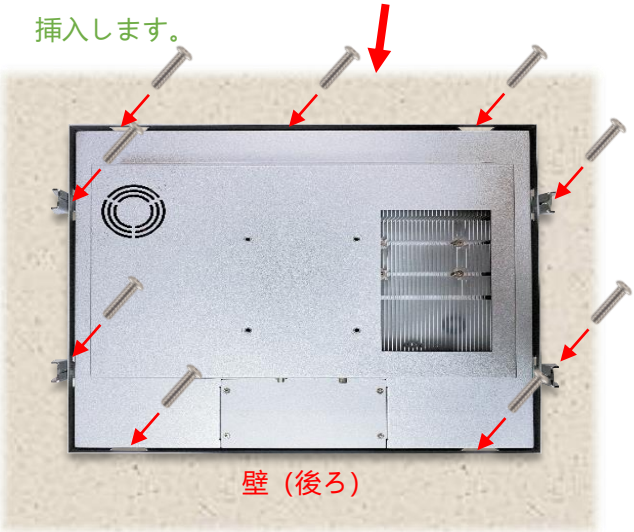

ステップ 3：裏側からクリップを取り付け、ネジで固定します。（最大 9 個のクリップを取り付けることができます。）

デスクトップスタンド（オプション）

アイテム	B スタンド	番号	DST-0B002/DST-1B002
ネジ穴 (VESA 対応)	100x100 / 75x75 mm	サイズ	203x275x227 mm
素材	鋼/プラスチック/アルミニウム合金	正味重量	1.8 KG
アーム角度調節	-2° ~+180°	耐荷重	15 KG

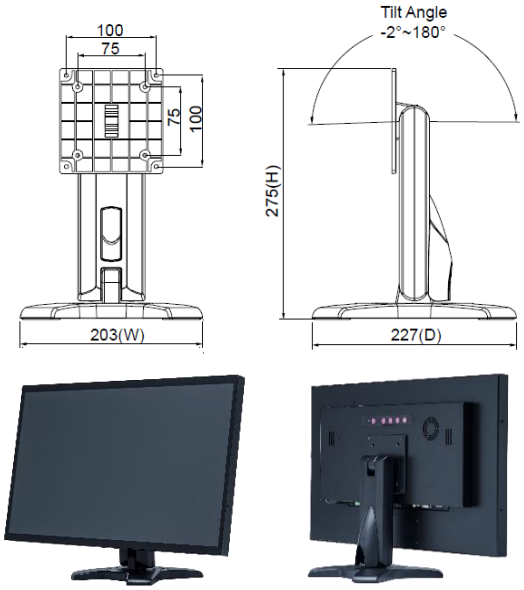

アイテム	Z スタンド	番号	DST-0BZ01/DST-1BZ01
ネジ穴 (VESA 対応)	100x100 / 75x75 mm	サイズ	190x240x41.6mm
素材	亜鉛めっき鋼板	正味重量	2.6 KG
アーム角度調節	±360°	耐荷重	15 KG

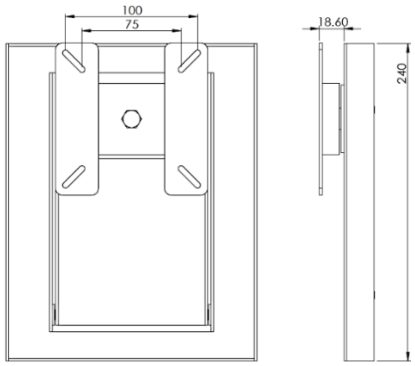

壁掛けモニターアーム（オプション）

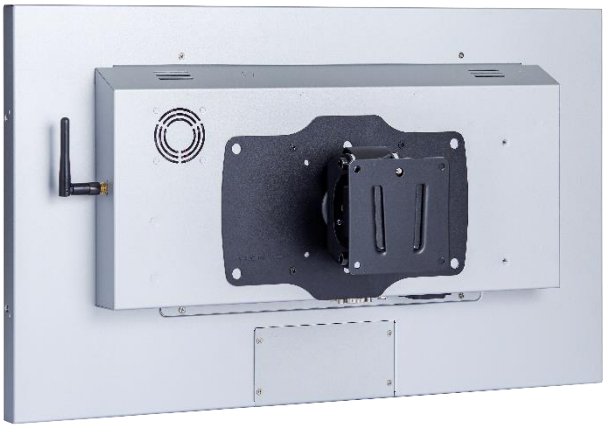

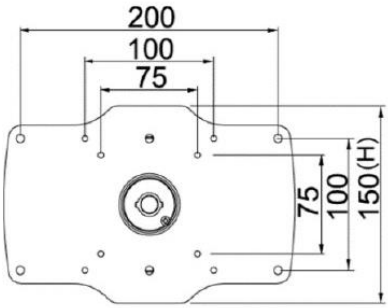

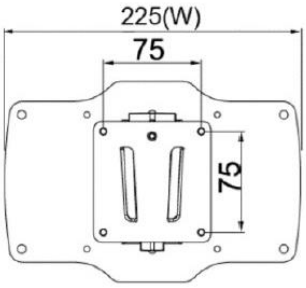

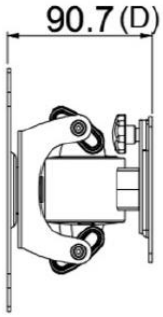

梱包サイズ

段ボールサイズ	665x160x510 mm
1 台正味重量	≦6.3 KG
1 台総重量	≦8.3 KG
積付最大数	30 台
積付最大数サイズ	120x100x171 CM

寸法

外観サイズ	546.6x328.6x60.5(±2)mm	正味重量	≦7.0 KG
ネジ穴	100x100 mm	総重量	≦9.0 KG

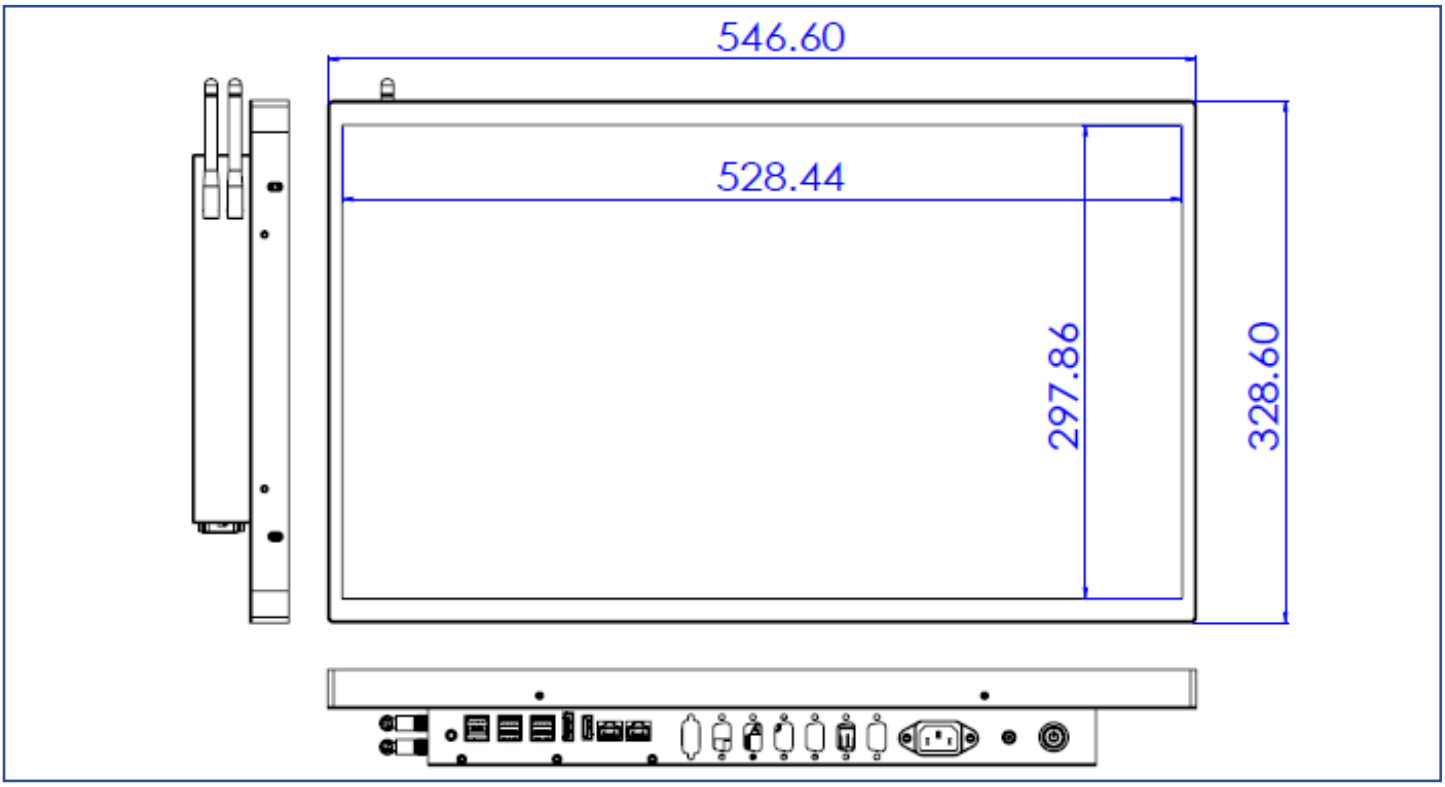

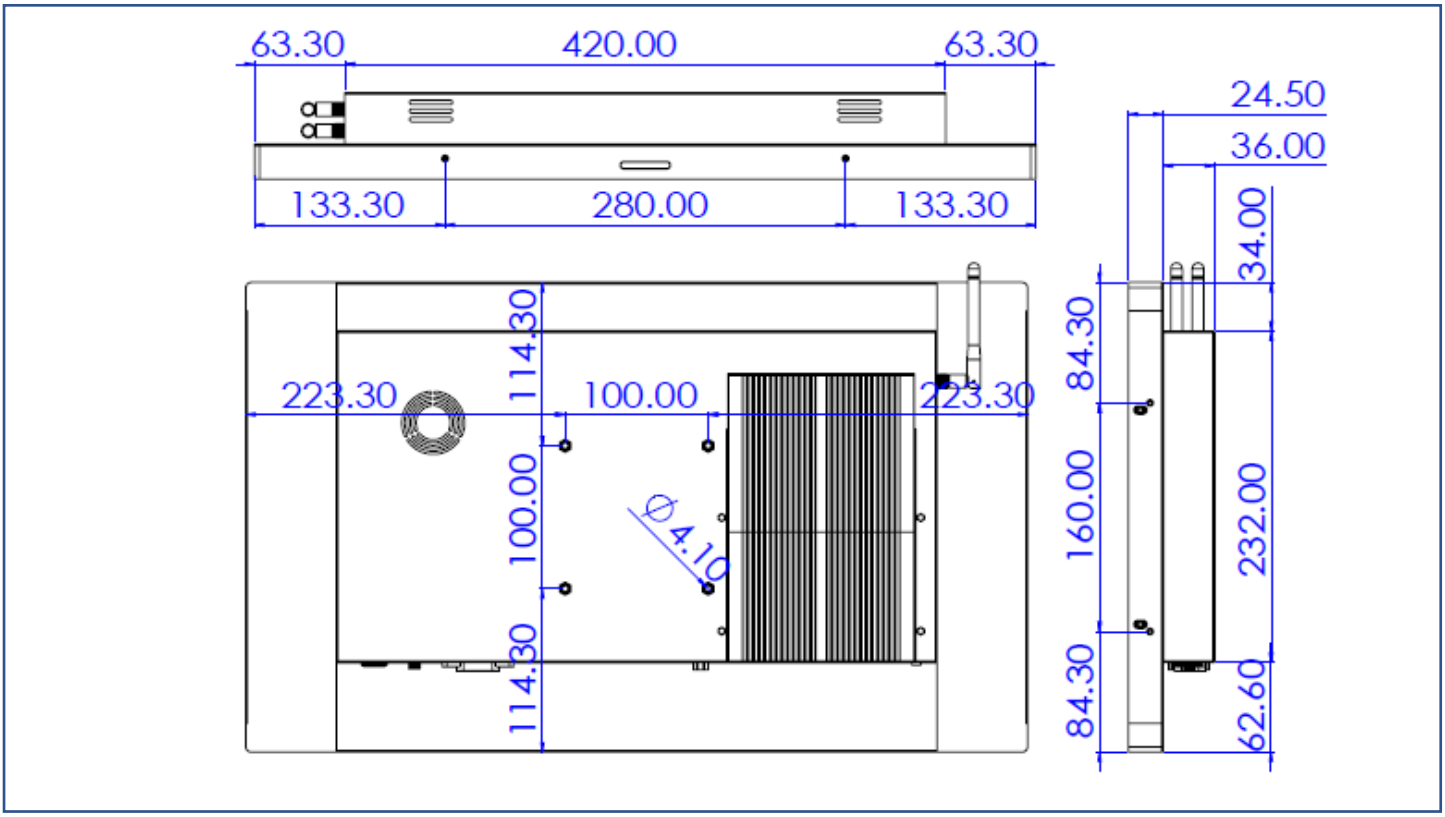

外観検査項目

表示エリア（Display Area）許容範囲			
欠陥説明	欠陥状態	許容値	注記
ドット状態な問題 (ムラ、不純物、気泡、 穴、埃、異物)	D≦0.2mm	無視	D=直径
	0.2 < D≦0.7mm	N≦5	N=量
	0.7 < D≦1mm	N≦3	
	D > 1mm	N≦0	
線状な問題 (擦り傷、綿毛、不純物)	W≦0.15mm	無視	W=幅さ
	0.15 < W≦0.5mm, L≦15mm	N≦2	L=長さ
	W > 0.5mm or L > 15mm	NG	

* 目視方式：60cm 離して、90 度で見下ろす

外観正面（塗装含む）許容範囲			
欠陥説明	欠陥状態	許容値	注記
ドット状態な問題 (不純物、気泡、凸凹、穴… 等々)	D≦0.7mm	無視	D=直径
	0.7 < D≦1.5mm	N≦3	N=量
	D > 1.5mm	N≦0	
線状な問題 (擦り傷、綿毛、不純物)	W≦0.2mm, L≦15mm	無視	W=幅さ、L=長さ
	0.2 < W≦0.7mm, L≦15mm	N≦1	
	W > 0.7mm or L > 15mm	NG	

外観サイドや背面（塗装含む）許容範囲			
欠陥説明	欠陥状態	許容値	注記
ドット状態な問題 (不純物、気泡、凸凹、穴… 等々)	D≦1.5mm	無視	D=直径
	1.5 < D≦3mm	N≦8	N=量
	D > 3mm	N≦2	
線状な問題 (擦り傷、綿毛、不純物)	W≦0.8mm, L≦15mm	無視	W=幅さ、L=長さ
	0.8 < W≦1.5mm, L≦15mm	N≦5	
	W > 1.5mm or L > 15mm	NG	

外観正面（赤い部分）

外観背面