產品規格書

客戶	
產品名稱	NTWP238 V613
完整型號	NTWP238XXSXX-SIXXXXX-XXXX-613

* X = A~Z, 0~9(依照選配規格而定.)

規格書修改紀錄			
版本	修訂項目	舊版敘述	新版敘述
v2512.1	首次發行		

產品特色

PSE BSMI RoHS CE ISO9001 FCC

★ 23.8 吋 16:9 寬螢幕，1920x1080 (FHD) 解析度
★ 廣視角製程 (178°/178°)
★ Intel® 13 代 core i 系列 CPU
★ DDR4 8G RAM，最大支援 32G
★ GbE 網路介面 x2
★ 128G SSD, 最大支援 1TB
★ Realtek Audio HAD Codec,
★ RS485 Port x1, RS232 Port x6
★ USB 3.0 x6
★ 窄邊框全平面投射式電容觸控，強化玻璃硬度 7H
★ 10 點觸控，支援原鑫專用觸控筆
★ 台灣製造，三年保固
★ 最大亮度可達 1500nits，適用室外環境 **(選配)**
★ 抗眩光/抗 UV/防窺/抗菌膜等表面處理 **(選配)**

桌上型腳座

壁掛架

Open-frame 支架

Panel Mount

系統規格

支援 CPU	Intel® Core i U Series Processor
支援記憶體	DDR4 SO-DIMM, Max. Capacity 32G
網路功能	2 * Intel® GbE LAN Chip (10/100/1000 Mbps, RJ45)
支援硬碟	SATA3.0 7P Connector (With 1 * SATA Power Wafer)x1 M.2 Key-M Slot (PCIe x4/ SATA, Default PCIE 4x, Support PCIe x4 NVMe, 2280) x1
音效晶片	Realtek Audio HAD Codec
輸出/入介面	HDMI x1, DP x1 RJ45 LAN Ports x2 USB 3.0 x6 RS485 x1, RS232 x6 Line-Out + MIC 2in1 3.5mm Jack x1
操作溫度	0~60℃
儲存溫度	-20~75℃
電源輸入	12VDC-in

顯示規格

對角線尺寸	23.8 吋	面板製程	VA Mode, Normally Black
可視區域	527.04x296.46 mm	背光結構	LED (white LED)
解析度	1920x1080 (FHD)	可視角度 (左/右,上/下)	178°/178° (CR=10)
對比	3000:1	反應時間	16 msec.
螢幕比例	16:9	背光壽命	>30,000 小時
支援色彩	1,670 萬色	操作溫度	0~50℃
像素大小	274.5x274.5 um	儲存溫度	-20~60℃

顯示規格選項

亮度			
	亮度	適用環境	型號
標準	**250nits**	**一般環境(室內)**	**NTWP238NXSXX-SIXXXXX-XXXX-613**
選項 1	1000nits	室外/半室外	NTWP238AXSXX-SIXXXXX-XXFX-613
選項 2	1500nits	全室外/陽光直射環境	NTWP238FX2XX-SIXXXXX-XXFX-613 *

* 請查閱另份規格書 NTWP238-2 V613

觸控規格選項

觸控		
	規格	型號
標準	**電容式觸控**	**NTWP238XPSXX-SIXXXXX-XXXX-613**
選項	無觸控	NTWP238X0SXX-SIXXXXX-XXXX-613

電容式觸控規格

觸控面板	投射式電容	保護玻璃厚度	2.9±0.2mm
觸控點數	10 點	保護玻璃表面硬度	7H
透光率	≥87%	防護等級	IK07
準確度	99.00%		

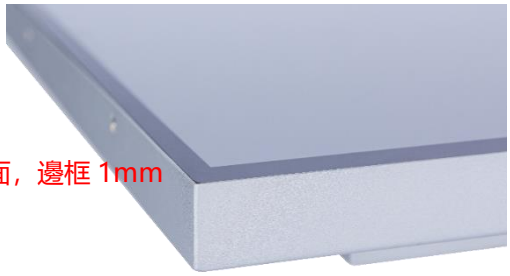

* 全平面，邊框 1mm

表面處理		
	規格	型號
標準	**(無)**	**NTWP238XXS00-SIXXXXX-XXXX-613**
選項 1	抗眩光&UV 鍍層 (Anti-Glare&UV Coating)	NTWP238XXSGG-SIXXXXX-XXXX-613
選項 2	抗菌處理 (AB Treatment)	NTWP238XXSAB-SIXXXXX-XXXX-613
選項 3	防窺片 (AS Film)	NTWP238XXSSF-SIXXXXX-XXXX-613

觸控筆 (選配)	
觸控筆技術	被動式高感度金屬網格
筆頭尺寸(直徑)	6mm
筆身吸附功能	有

磁力吸附

系統規格選項

CPU		
	項目	型號
標準	**Core i3-1315U**	**NTWP238XXSXX-SI31XXX-XXXX-613**
選項 1	Core i5-1335U	NTWP238XXSXX-SI51XXX-XXXX-613
選項 2	Core i7-1355U	NTWP238XXSXX-SI71XXX-XXXX-613

記憶體		
	項目	型號
標準	**DDR4 SO-DIMM 8G**	**NTWP238XXSXX-SIXX8XX-XXXX-613**
選項 1	DDR4 SO-DIMM 16G	NTWP238XXSXX-SIXXAXX-XXXX-613
選項 2	DDR4 SO-DIMM 32G	NTWP238XXSXX-SIXXBXX-XXXX-613
選項 3	DDR4 SO-DIMM 64G	NTWP238XXSXX-SIXXCXX-XXXX-613

儲存裝置		
	項目	型號
標準	**SSD 128G**	**NTWP238XXSXX-SIXXXS1-XXXX-613**
選項 1	SSD 256G	NTWP238XXSXX-SIXXXS2-XXXX-613
選項 2	SSD 512G	NTWP238XXSXX-SIXXXS3-XXXX-613
選項 3	SSD 1T	NTWP238XXSXX-SIXXXH1-XXXX-613
選項 4	SSD 128G + SATA HDD 1T	NTWP238XXSXX-SIXXXSH-XXXX-613

系統規格選項(續)

外殼材質		
	規格	型號
標準	**鍍鋅鋼板 (SECC)**	**NTWP238XXSXX-SIXXXXX-SXXX-613**
選項 1	不鏽鋼	NTWP238XXSXX-SIXXXXX-LXXX-613
選項 2	鋁合金	NTWP238XXSXX-SIXXXXX-AXXX-613

外殼顏色		
	規格	型號
標準	**銀色**	**NTWP238XXSXX-SIXXXXX-XSXX-613**
選項 1	白色	NTWP238XXSXX-SIXXXXX-XWXX-613
選項 2	黑色	NTWP238XXSXX-SIXXXXX-XBXX-613
其他選項	其他顏色	NTWP238XXSXX-SIXXXXX-XXXX-613

* X = A~Z, 0~9 (依顏色而定)

散熱風扇		
	規格	型號
標準	**無風扇**	**NTWP238XXSXX-SIXXXXX-XX0X-613**
選項	7 葉/4000 轉/28.3 分貝	NTWP238XXSXX-SIXXXXX-XXFX-613

電源輸入		
	規格	型號
標準	**12VDC-in, 附 AC/DC 變壓器**	**NTWP238XXSXX-SIXXXXX-XXX2-613**
選項	100~240VAC, C14 AC 電源插頭	NTWP238XXSXX-SIXXXXX-XXXA-613

DC-in

AC-in

輸出/輸入規格

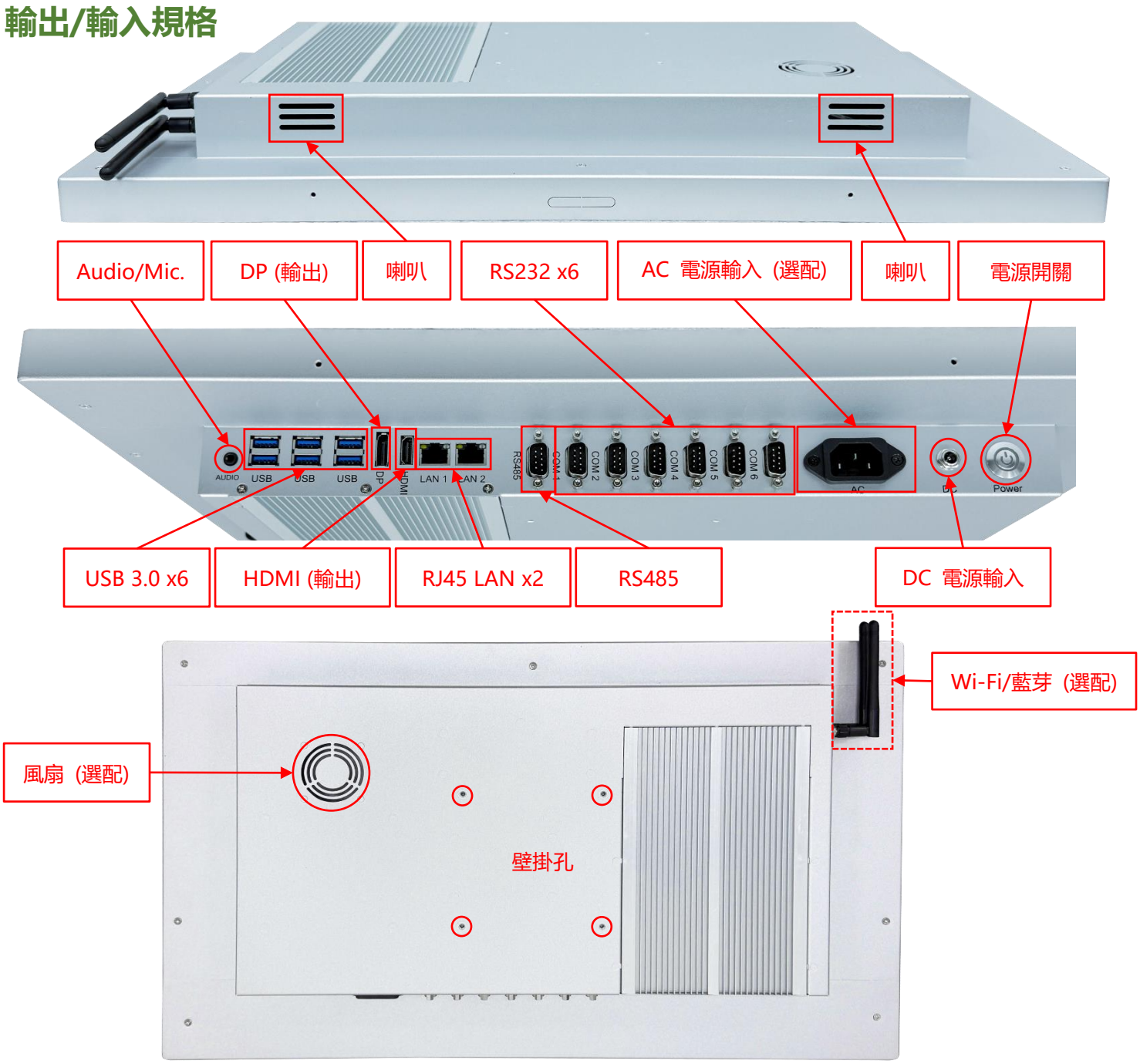

輸出/輸入	數量	輸出/輸入	數量
HDMI (輸出)	1	類比音源輸出/麥克風輸入(3.5mm)	1
DP (輸出)	1	喇叭	2W x2
USB 3.0	6	DC 電源輸入	1
RS485	1	AC 電源輸入	選配
RS232	6	WIFI/藍芽 及增益天線	選配
網路介面(RJ45)	2		

前保護框（選配）

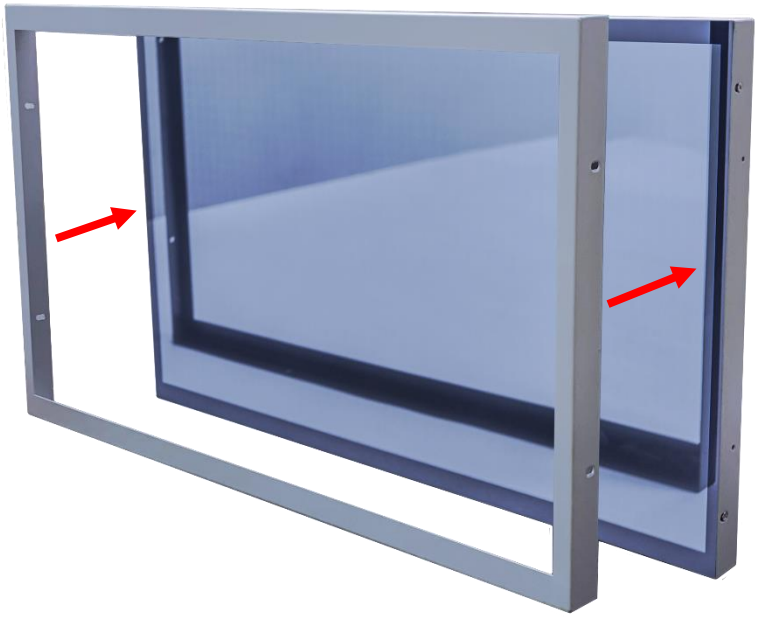

標準品 **NTWP238** 是全平面無邊框設計，可選購**前保護框**加強防護觸控面板的角落

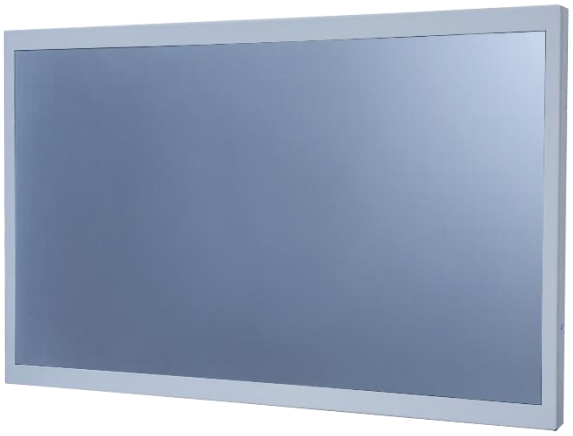

加上**前保護框**以後，可加貼水密膠條，前方可達 **IP65** 防水等級

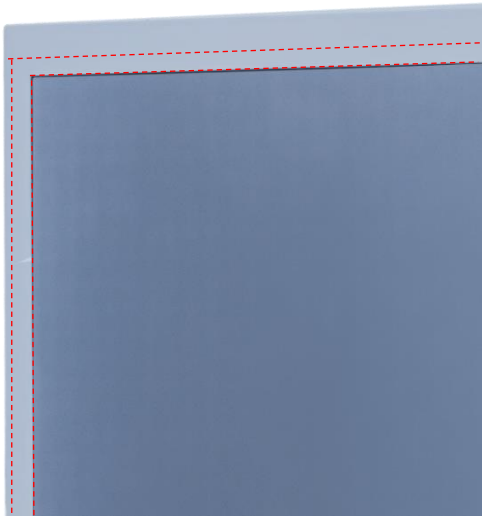

側邊支架（選配）

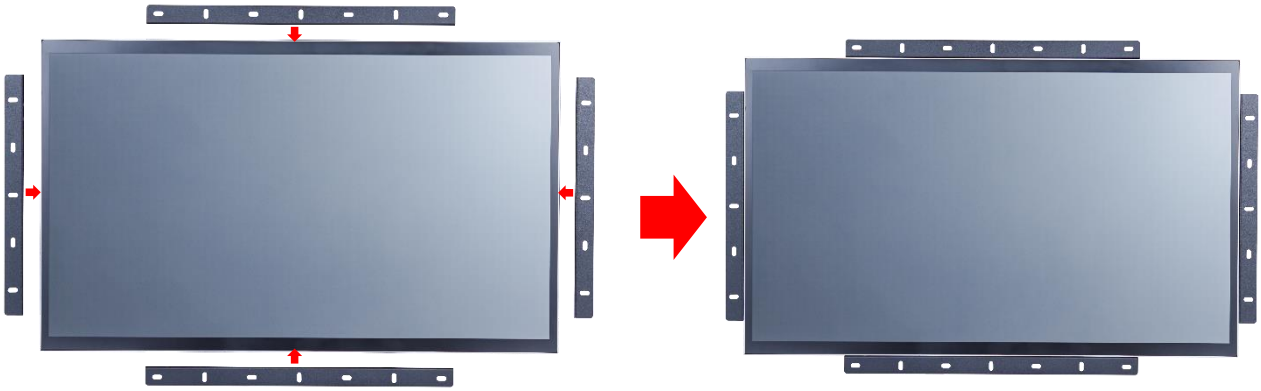

加 Open-frame 支架尺寸圖

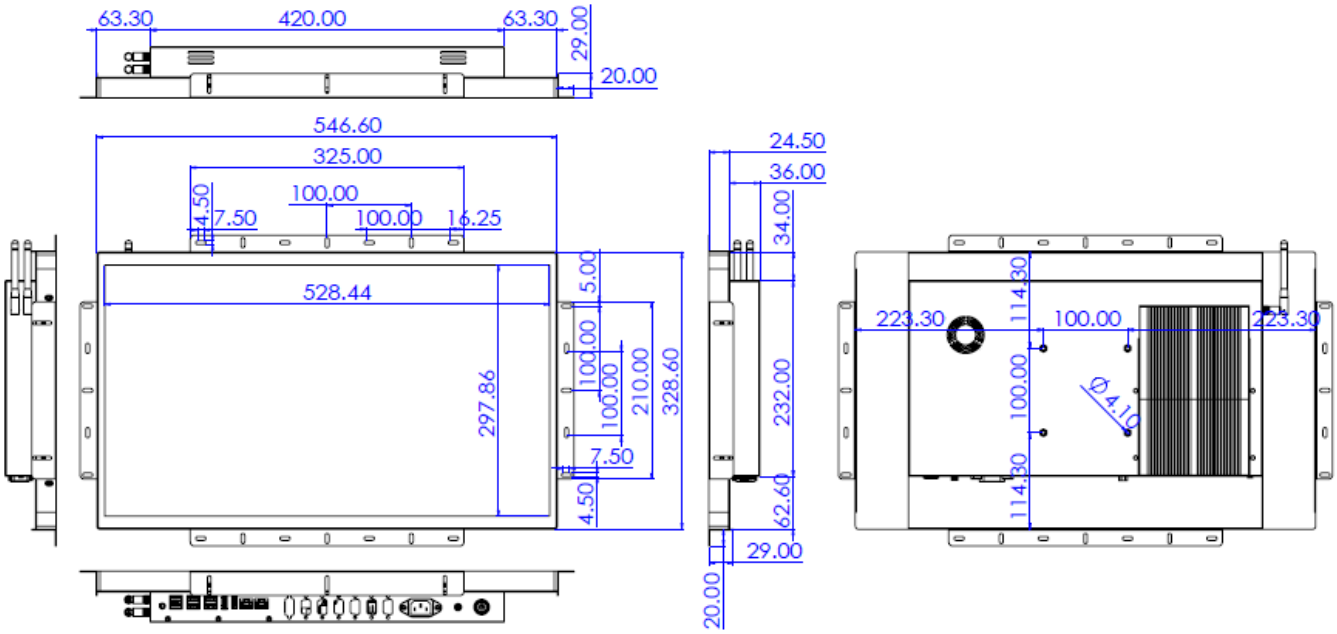

前嵌套件/Panel Mount Kit (選配)

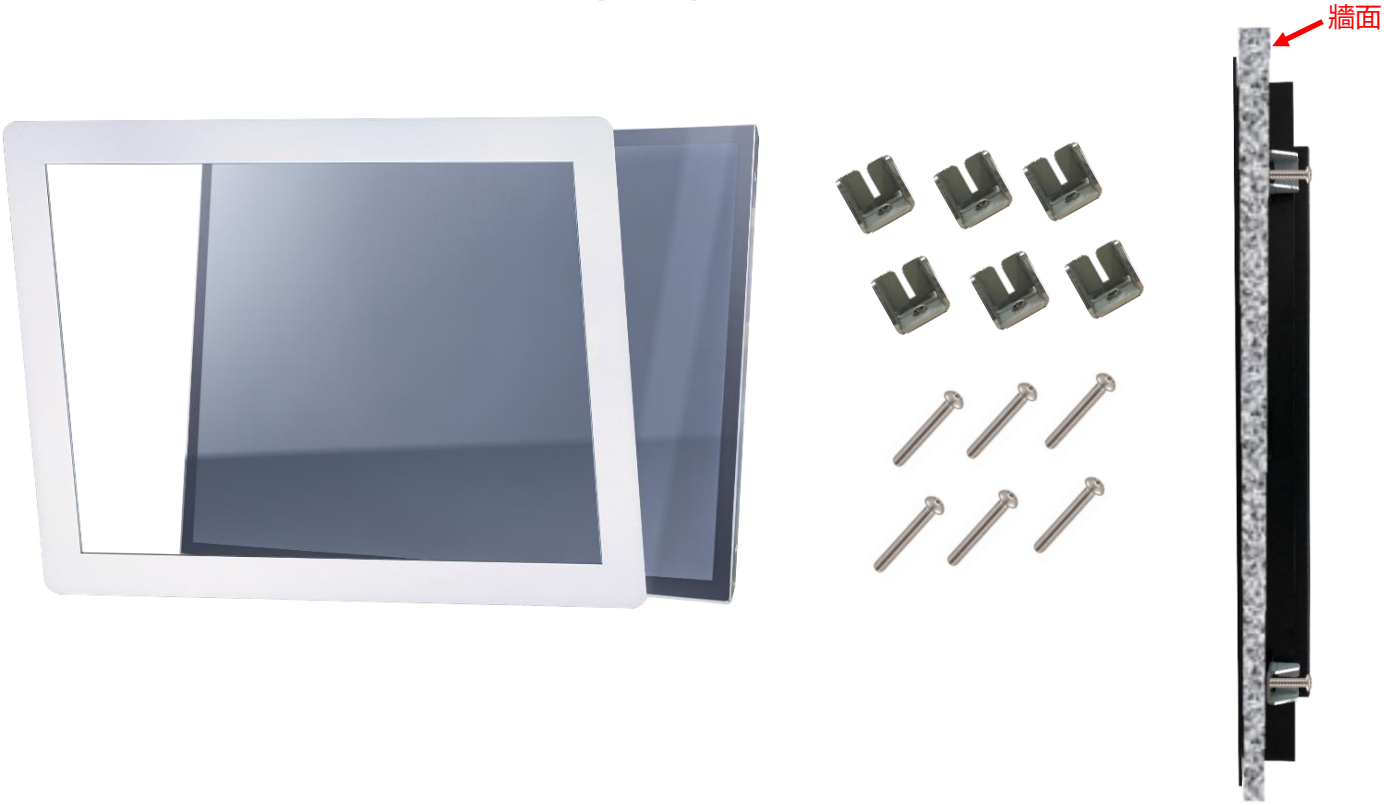

加前嵌套件尺寸圖

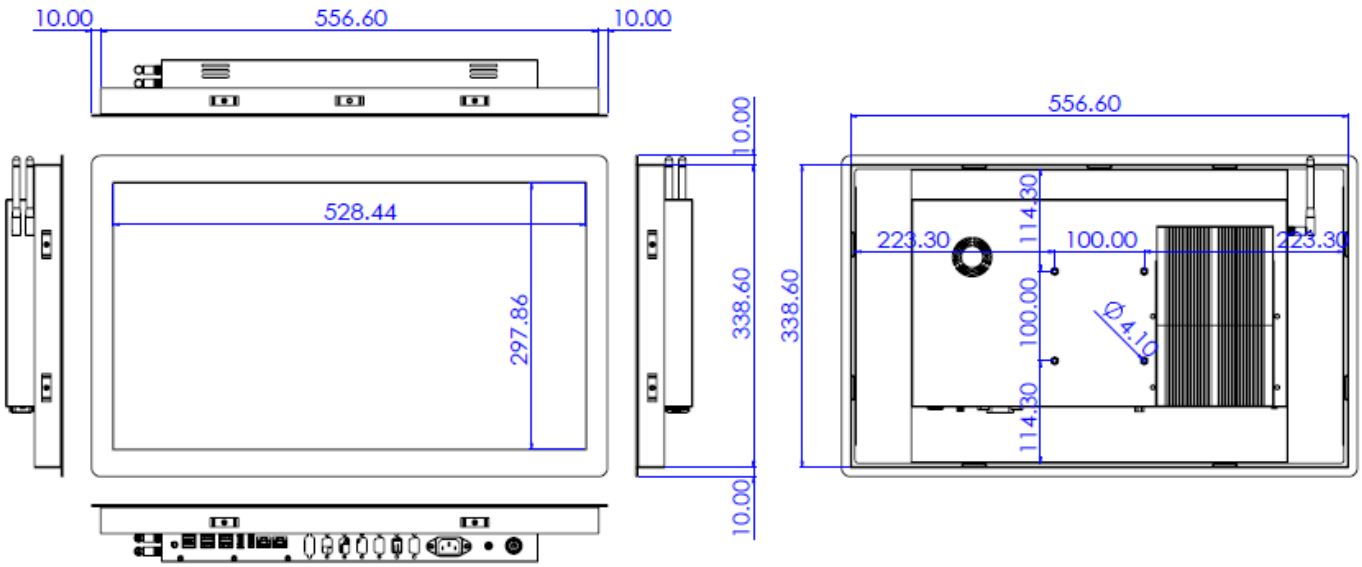

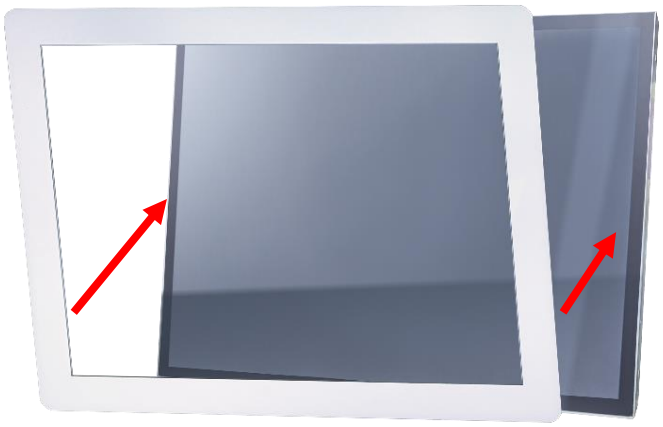

步驟 1：將前嵌套件與螢幕本體結合
(此工序出廠時已先預組完畢)

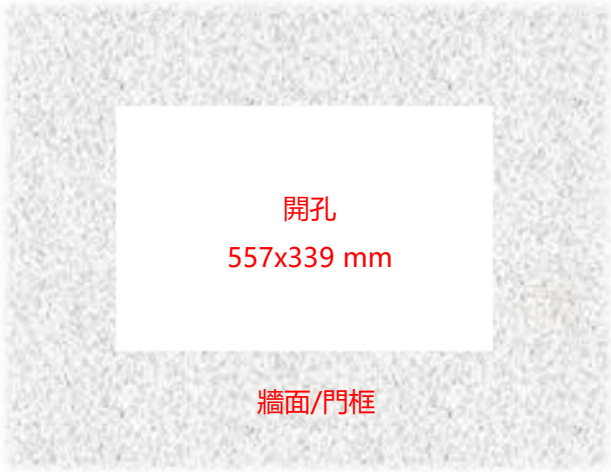

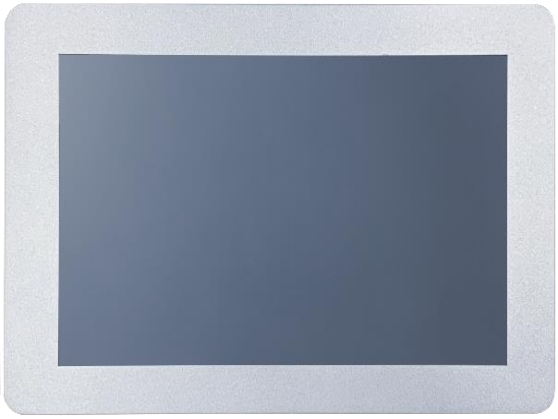

步驟 2：從正面將螢幕嵌入預開孔

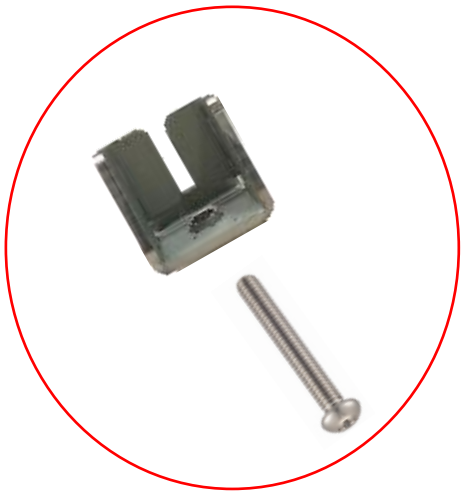

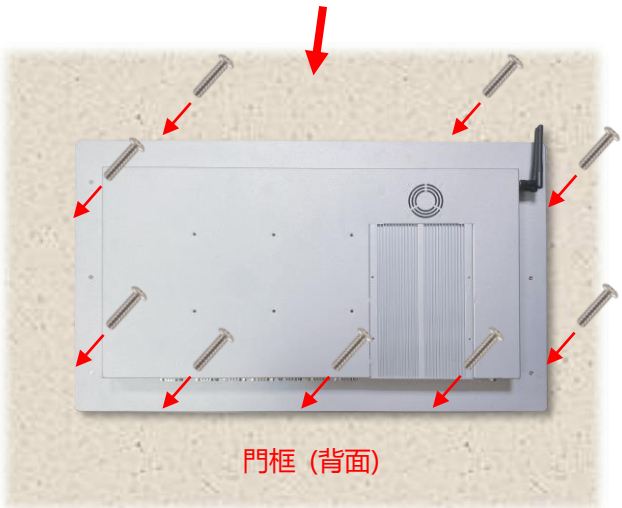

步驟 3：從背面裝上卡扣後，以螺絲固定
(視需求或位置限制,最多可裝 9 個卡扣)

桌上型腳座（選配）

項目	B 腳座	型號	DST-0B002/DST-1B002
支援搭配孔位	100x100 / 75x75 mm	尺寸	203x275x227 mm
材質	Steel/Plastic/Aluminum	淨重	1.8 KG
傾仰角	-2° ~+180°	可乘載重量	15 KG

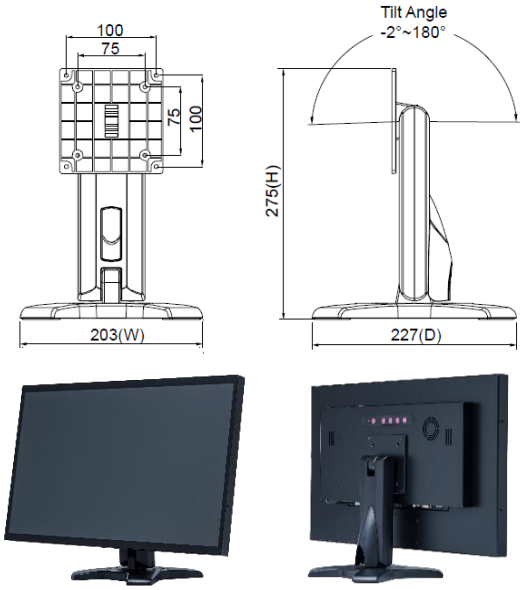

項目	Z 腳座	型號	DST-0BZ01/DST-1BZ01
支援搭配孔位	100x100 / 75x75 mm	尺寸	190x240x41.6
材質	鍍鋅鋼板	淨重	2.6 KG
傾仰角	±360°	可乘載重量	15 KG

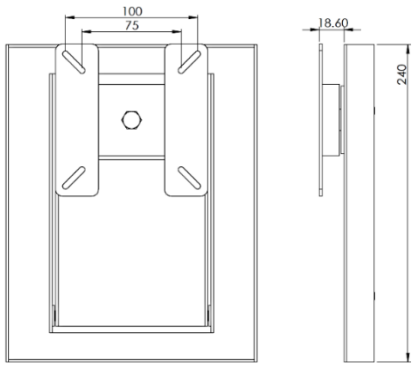

壁掛架（選配）

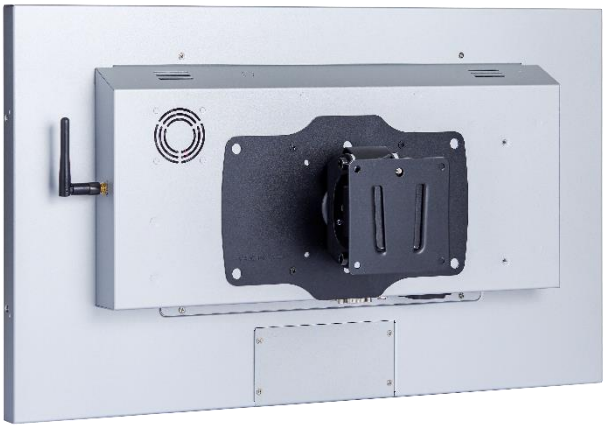

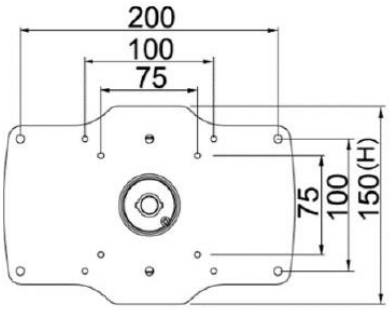

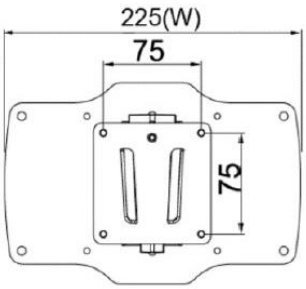

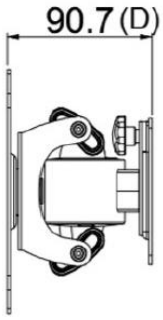

包裝材積資料

單台紙箱尺寸	665x160x510 mm
單台淨重	≦7.0 KG
單台毛重	≦9.0 KG
空運滿板數量	30 台
滿板尺寸(含棧板)	120x100x171 CM

實體規格

外觀尺寸（不含天線）	546.6x328.6x60.5(±2)mm	淨重	≦7.0 KG
壁掛孔	100x100 mm	毛重	≦9.0 KG

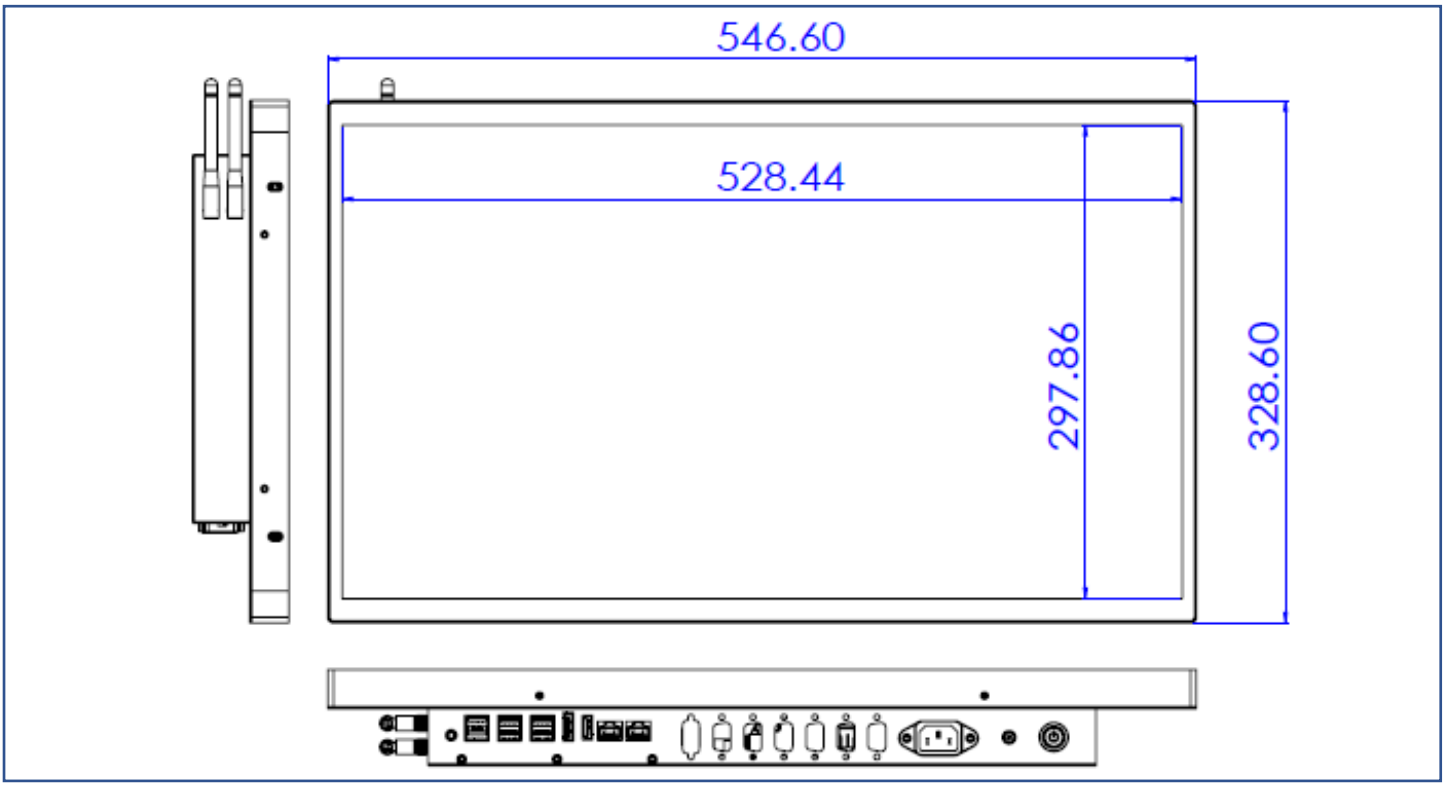

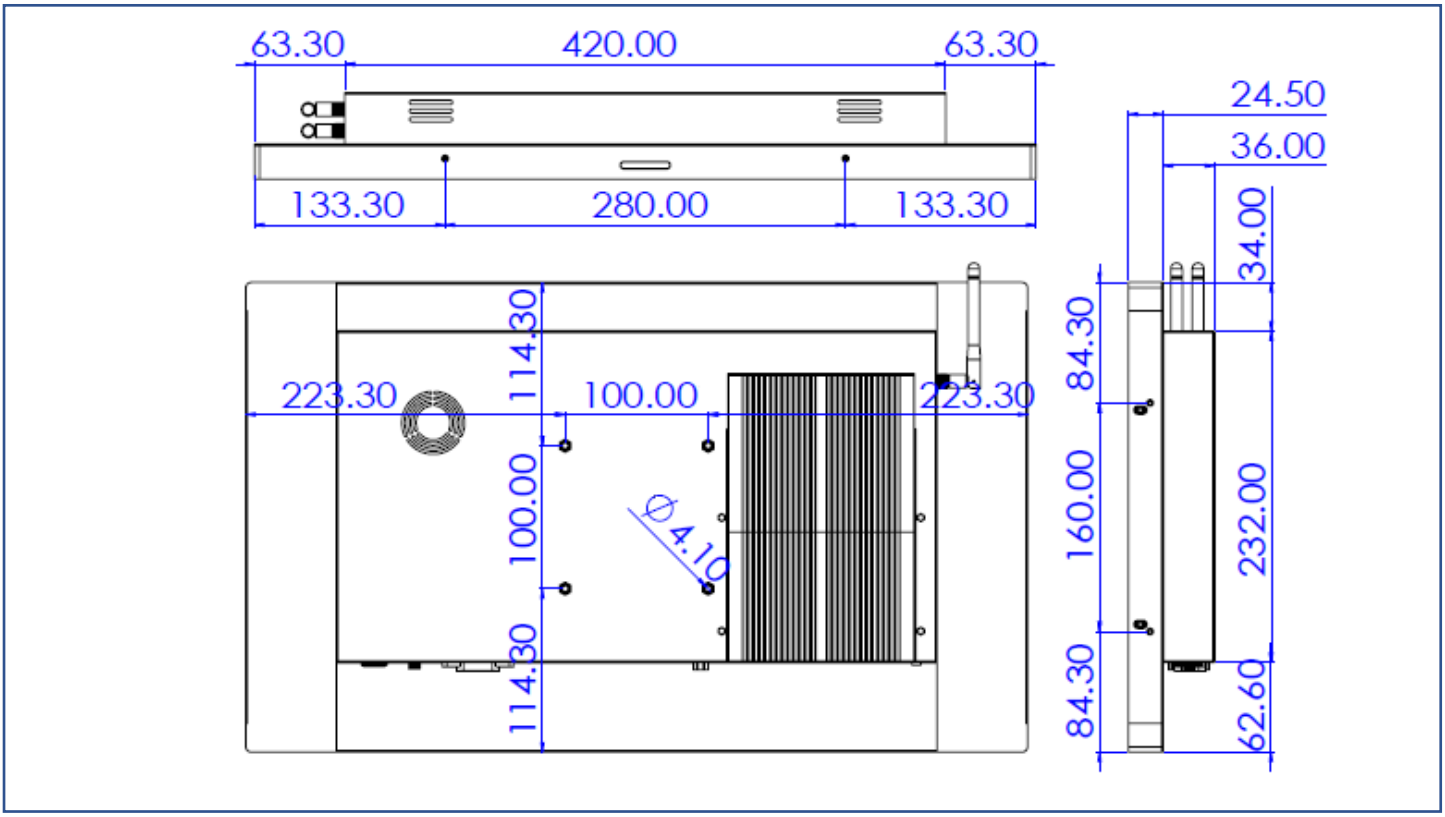

外觀檢驗規範

可視區域(Display Area) 允收標準			
瑕疵說明	瑕疵規格	容許值	備註
點狀不良 (含暗點、雜質、氣泡、 凹洞、灰塵、異物)	D≦0.2mm	忽略	D=直徑
	0.2 < D≦0.7mm	N≦5	N=數量
	0.7 < D≦1mm	N≦3	
	D > 1mm	N≦0	
線狀不良 (含刮傷、毛絮、雜質)	W≦0.15mm	忽略	W=寬度
	0.15 < W≦0.5mm, L≦15mm	N≦2	L=長度
	W > 0.5mm or L > 15mm	NG	

* 目視距離 60 公分，90 度角 (以下同)

外觀正面(含印刷/烤漆) 允收標準			
瑕疵說明	瑕疵規格	容許值	備註
點狀不良 (雜質、氣泡、凸點 凹洞...等)	D≦0.7mm	忽略	D=直徑
	0.7 < D≦1.5mm	N≦3	N=數量
	D > 1.5mm	N≦0	
線狀不良 (含刮傷、毛絮、雜質)	W≦0.2mm, L≦15mm	忽略	W=寬度, L=長度
	0.2 < W≦0.7mm, L≦15mm	N≦1	
	W > 0.7mm or L > 15mm	NG	

外觀側/背面(含印刷/烤漆) 允收標準			
瑕疵說明	瑕疵規格	容許值	備註
點狀不良 (雜質、氣泡、凸點 凹洞...等)	D≦1.5mm	忽略	D=直徑
	1.5 < D≦3mm	N≦8	N=數量
	D > 3mm	N≦2	
線狀不良 (含刮傷、毛絮、雜質)	W≦0.8mm, L≦15mm	忽略	W=寬度, L=長度
	0.8 < W≦1.5mm, L≦15mm	N≦5	
	W > 1.5mm or L > 15mm	NG	

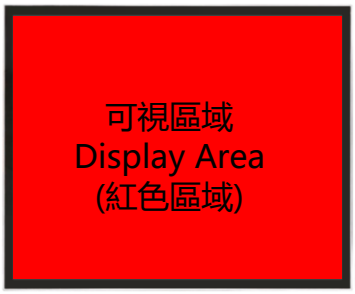

外觀正面(紅色區域)

外觀背面(全)