製品仕様書

客先	
製品名	NTSP320-3 V600

製品仕様書変更履歴			
バージョン	変更内容	旧バージョン	新バージョン
v2506.1	初発行		

製品紹介

★ 32" 産業用パネル、1920x1080 (FHD) 解像度
★ 1500nits 高輝度
★ −20℃から+60℃の広い操作温度範囲
★ 広い視野角（上下/左右）： 178°/178°
★ 完全フラットの投影型静電容量方式タッチパネル、硬度 7H の表面強化ガラス
★ 10 点の同時タッチをサポート、NEXTECH専用タッチペンに対応しています。
★ アンチグレア、紫外線対策液晶表面処理
★ 金属製ハウジングは、取り付けブラケットのオプションで利用可能です。
★ 台湾製造、3 年製品保証、各厳しい環境に対応可能
★ RS232 によるリモートコントロール対応 **(オプション)**
★ 自動輝度調整機能 **(オプション)**

PSE　BSMI　RoHS　CE　ISO9001　FCC

Open-frame ブラケット

Wall Mounting

Cart

KIOSK Cabinet

ディスプレイ仕様

モデル番号	NTSP320HX3DA-XXXXXF-600*	液晶パネルのプロセス	Normally Black
画面サイズ	32 インチ	応答速度	8 msec.
有効表示エリア	698x392.85 mm	バックライト方式	LED (white LED)
解像度	1920x1080 (FHD)	視野角	178°/178° (CR=10)
コントラスト比	4000:1	バックライト寿命	>50,000 時間
アスペクト比	16:9	使用周囲温度	-20~60℃
最大表示色	16.7M Colors	保管周囲温度	-20~60℃
画素ピッチ	0.3637x0.3637 mm	輝度	1500nits

* X = A~Z, 0~9 (オプションの仕様による)

アクセサリ

アイテム	内容	数量
HDMI ケーブル	HDMI ケーブル、オス-オス、1.8 メトル	1
電源ケーブル	*(出荷国の仕様による)	1
USB ケーブル	A type オス-オス，1.5 メトル *(タッチモデルだけ対応しております)	1

タッチオプション

タッチオプ		
	仕様	モデル番号
スタンダード	**静電容量方式**	**NTSP320HP3DA-XXXXXF-600**
オプション	タッチ無し	NTSP320H03DA-XXXXXF-600

静電容量方式

タッチパネル方式	投影型静電容量方式	タッチパネルの厚さ	3.0±0.2mm
タッチ入力点数	10 点	ガラス硬度	7H
光線透過率	≧87%	IK 衝撃保護テスト	IK07
精度	99.00%		

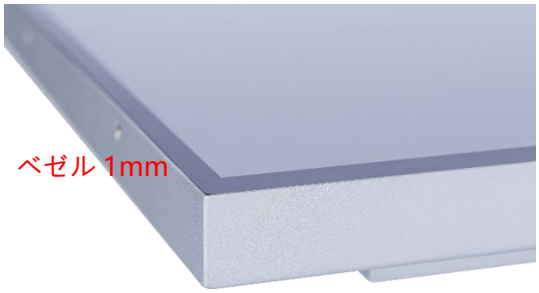

* 完全フラット、ベゼル 1mm

パッシブスタイラスペン (オプション)	
タッチペン技術	パッシブタイプ高精度導電繊維
ペン先直径	6mm
吸着機能	内蔵マグネット付き

マグネット付き

仕様オプション

表面処理オプション		
	仕様	モデル番号
スタンダード	**なし**	**NTSP320HX3DA-00XXXF-600**
オプション 1	アンチグレアコーティング+紫外線対策	NTSP320HX3DA-GGXXXF-600
オプション 2	ナノシルバー抗菌フィルム	NTSP320HX3DA-ABXXXF-600
オプション 3	覗き見防止フィルム	NTSP320HX3DA-SFXXXF-600

ケースの色		
	仕様	モデル番号
スタンダード	**黒**	**NTSP320HX3DA-XXBXXF-600**
オプション 1	白	NTSP320HX3DA-XXWXXF-600
オプション 2	銀	NTSP320HX3DA-XXSXXF-600
他のオプション	他の色	NTSP320HX3DA-XXXXXF-600

* X = A~Z, 0~9 (色の仕様による)

ケース素材		
	仕様	モデル番号
スタンダード	**亜鉛めっき鋼板 (SECC)**	**NTSP320HX3DA-XXXSXF-600**
オプション 1	ステンレス	NTSP320HX3DA-XXXLXF-600
オプション 2	アルミニウム合金	NTSP320HX3DA-XXXAXF-600

タッチインタフェス端子		
	仕様	モデル番号
スタンダード	**USB**	**NTSP320HX3DA-XXXXUF-600**
オプション 1	RS232	NTSP320HX3DA-XXXXRF-600
オプション 2	タッチ無し	NTSP320HX3DA-XXXX0F-600

入出力

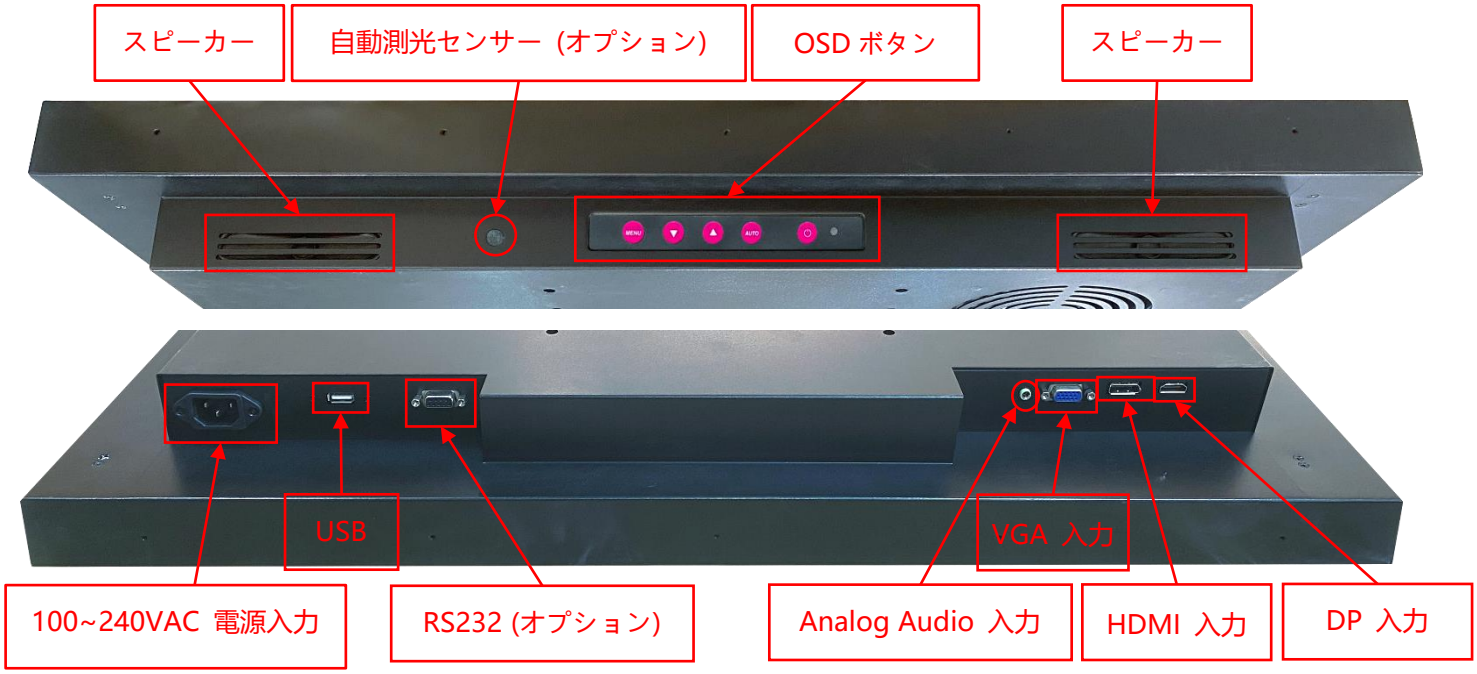

入出力	数量	入出力	数量
HDMI 入力	1	USB 2.0 インタフェス	1
VGA 入力	1	RS232	オプション
DisplayPort 入力	1	スピーカー	10Wx2
音源入力(3.5mm)	1	自動測光センサー	オプション
AC 電源入力(C14)	1	取り付けタイプカメラ	オプション

其他の仕様オプション

OSD ディスプレイ設定表示・調整機能		
	アイテム	内容
スタンダード	**メニューボタン**	**ディスプレイ本体裏にいるのボタン**
オプション 1	リモートコントロール	リモートコントロール、RS232 インターフェース
オプション 2	自動調光	周囲の明るさに応じて画面の明るさを自動で調整する

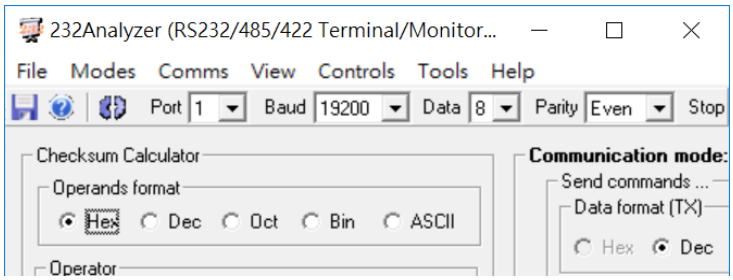

* リモートコントロール

対応している OS

Windows	**Win7, Win8, Win10, Win11 ↑**
Linux	**Kernel 2.6.24 ↑**
Android	**3.0 ↑**
Mac	**10.5.x ↑ (Intel CPU)**

前保護フレーム（オプション）

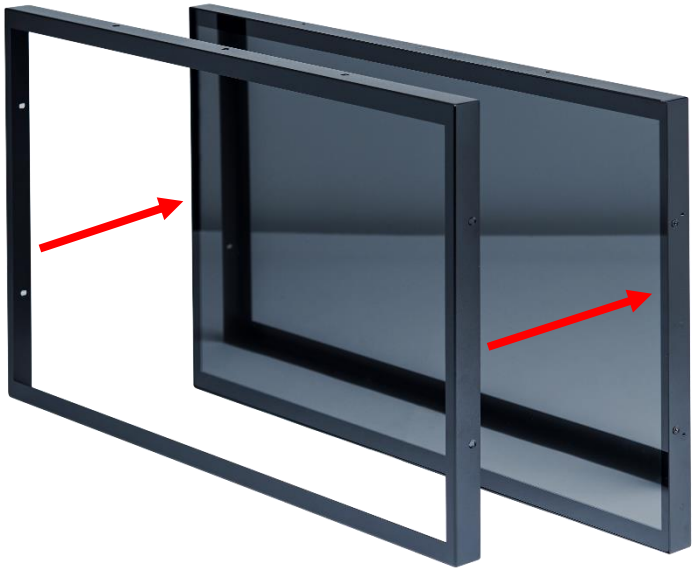

標準品 **NTSP320** 完全フラットとフレーム無しのデザイン、パネルの角を強化するため、前保護フレームを同時購入ができます。

前保護フレーム取り付けた後，防水テープもご利用いただけます，ご利用したの場合はモニター前の部分が **IP65** レベルに達する。

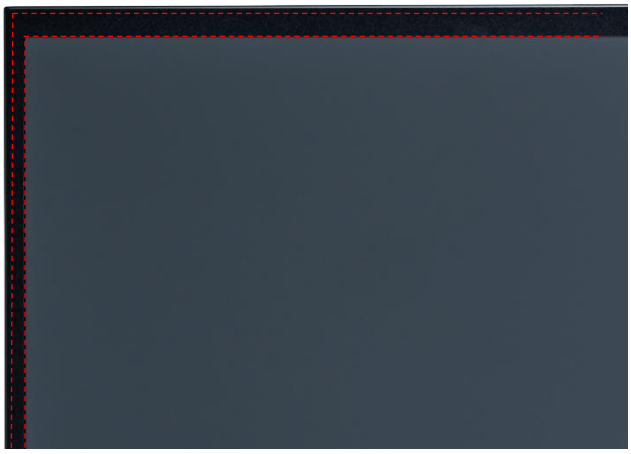

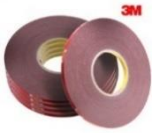

オープンフレーム（オプション）

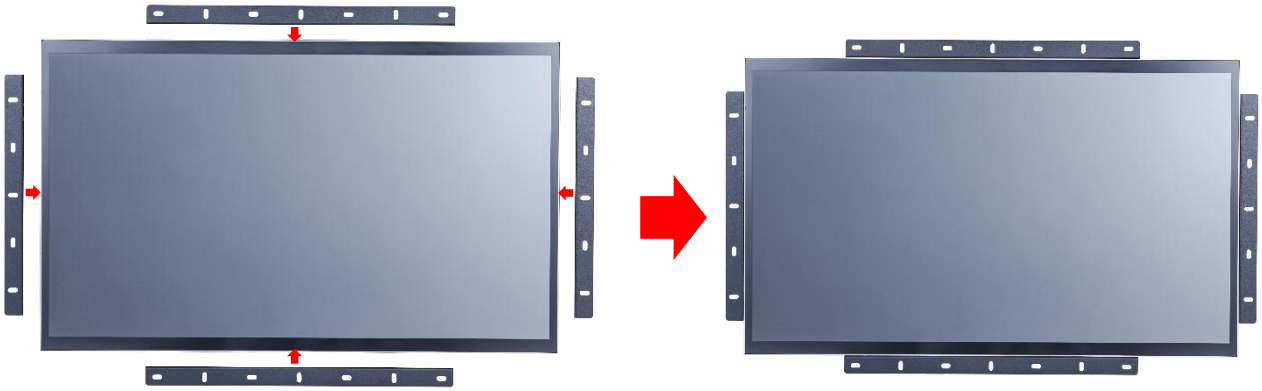

オープンフレームを取り付けの寸法

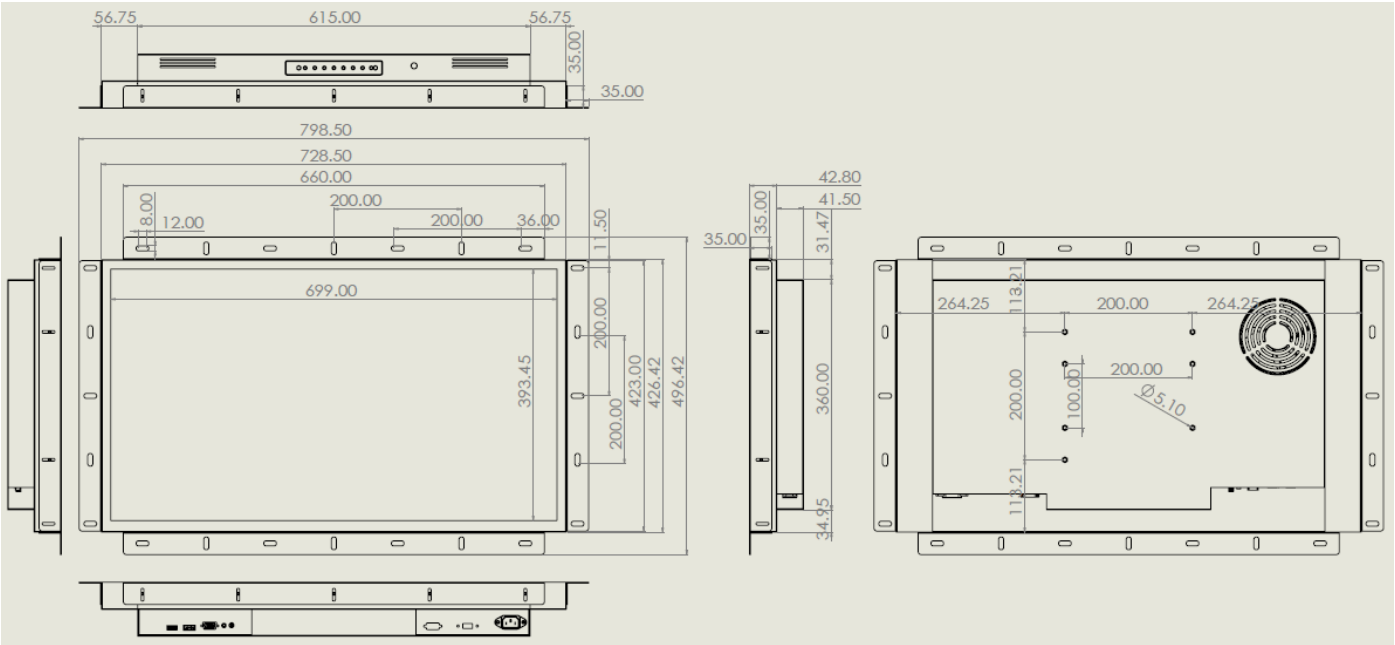

壁掛けモニターアーム (オプション)

番号	WMB-B001		
対応している壁掛けネジ穴	Max. 400x450 mm	サイズ	508x490x48 mm
素材	SECC	正味重量	4.01 KG
傾く角度	0°/5°/10°/13°/15°	耐荷重	80 KG
ネジ規格	M4/M5/M6/M8	壁との最短距離	48 mm

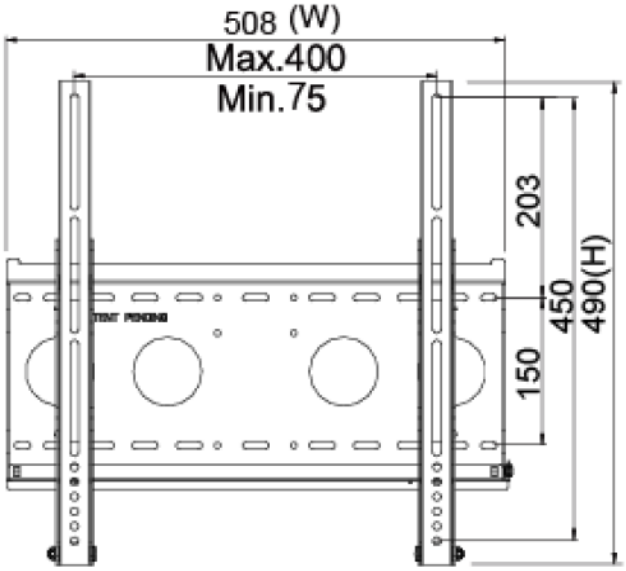

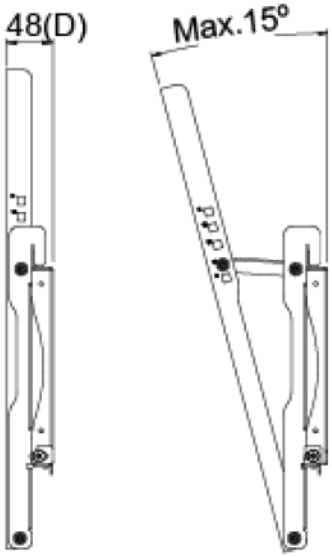

移動用カート（オプション）

正味重量	28.4 KG
電気用品規格	AC 200~240V 50/60Hz
操作方法	ボタン（上がり/下がり）
梱包サイズ	W1160xD833xH1727 mm
ネジ規格	M4/M5/M6/M8
素材	鋼/プラスチック/アルミニウム合金
最大壁掛けネジ穴間隔	800x600mm
耐荷重	80 KG
移動用車輪	四つ（前の 2 つはブレーキ付き）
高さ調整範囲	455 mm
RoHS/REACH 認証	◎

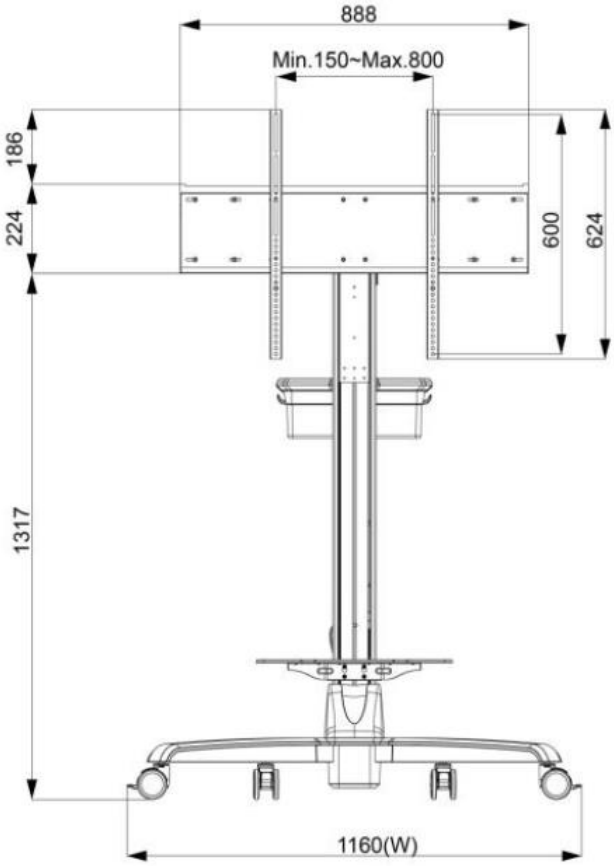

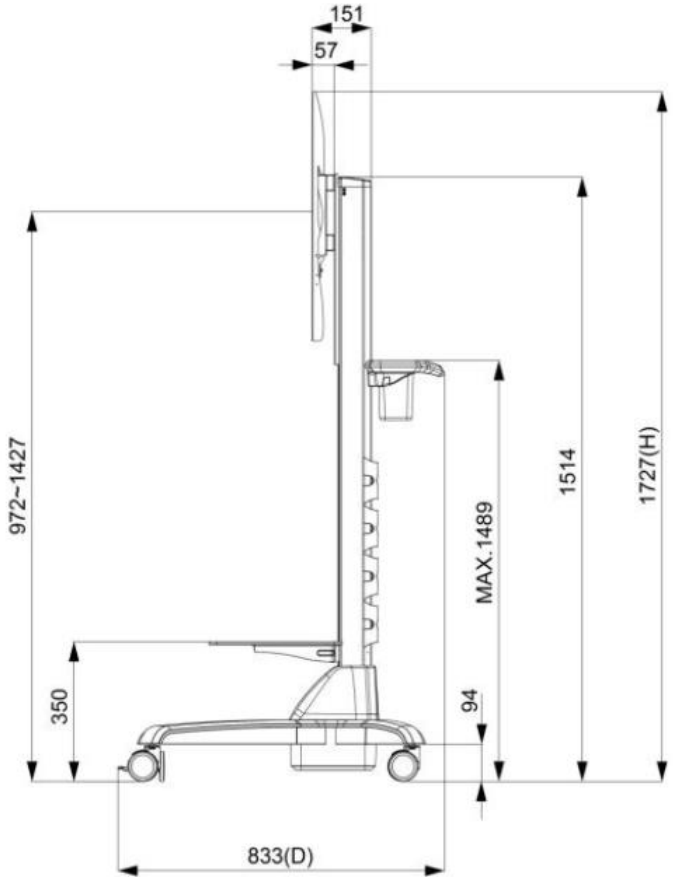

KIOSK 機材（オプション）

素材	亜鉛めっき鋼板（SECC）
移動用車輪	四つ（前の 2 つはブレーキ付き）
防水規格	前側 IP65
電源コンセント	無し（線材予備穴あり）

寸法

外観サイズ	728.5x426.42x84.3(±2)mm	正味重量	≦15.0 KG
ネジ穴	100x100 mm	総重量	≦19.4 KG

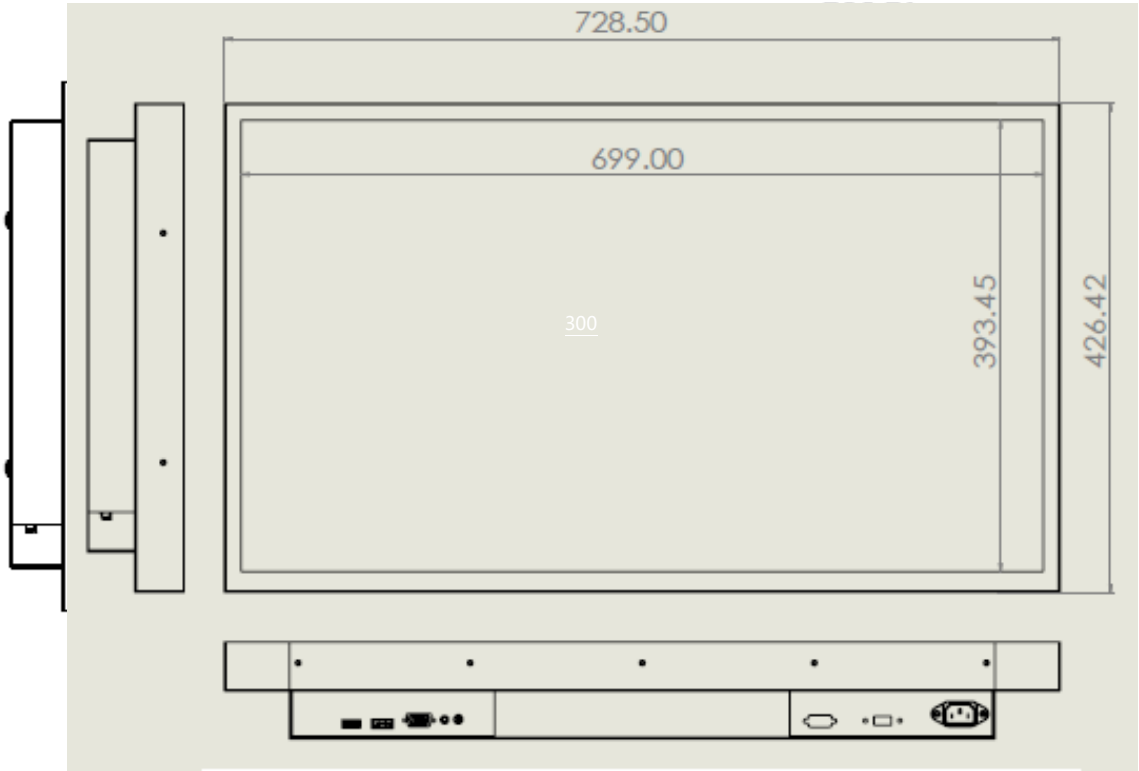

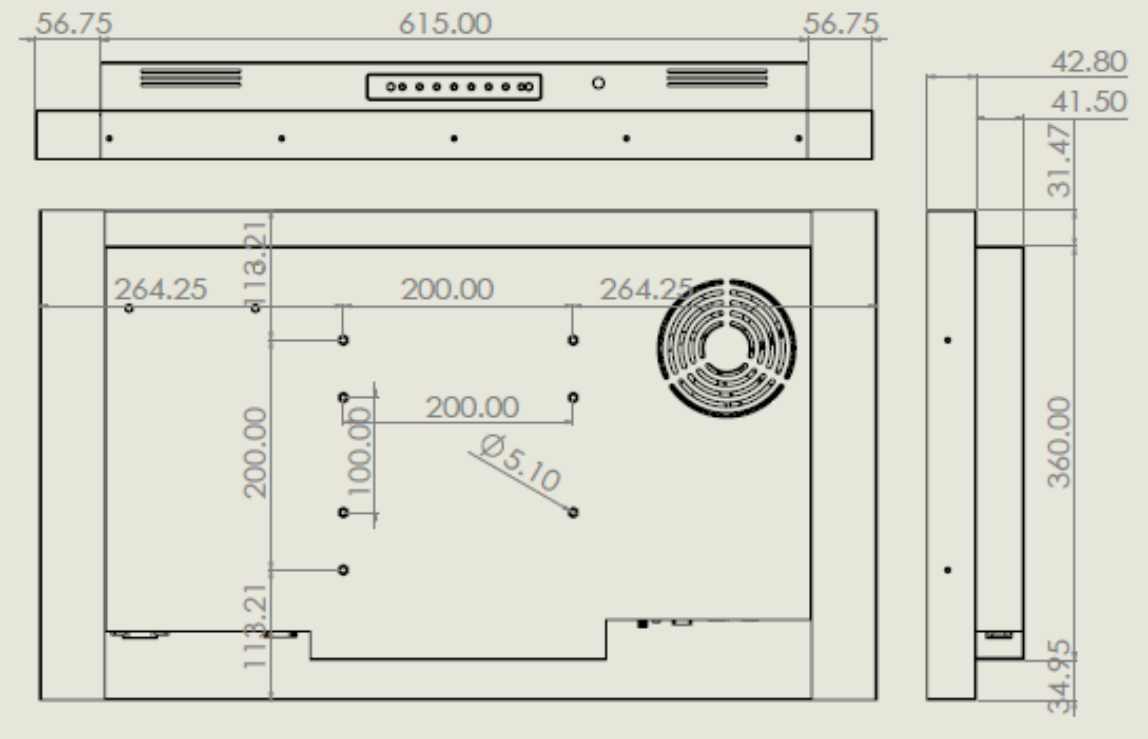

梱包サイズ

梱包サイズ	105x24x68 CM
正味重量	≦15.0 KG
総重量	≦19.4 KG