產品規格書

客戶	
型號	**NTSP170-2 V500**

規格書修改紀錄			
版本	**修訂項目**	**舊版敘述**	**新版敘述**
v2112.1	首次發行		
v2112.2	修改包材設計		
v2112.3	**Nextech Logo 更新**		

產品特色

★ 17 吋工控等級面板, 1280x1024 解析度
★ 廣溫液晶製程，耐受溫度-30~85 度
★ 窄邊框全平面投射式電容觸控，強化玻璃硬度 7H
★ 10 點觸控，支援原鑫專用觸控筆
★ 金屬外殼，搭配多樣化的安裝支架選項
★ 台灣製造，三年保固，適用各種嚴苛環境
★ VGA/DVI/HDMI/DP 多種視訊端子**(選配)**
★ 9~36V 等多種電源輸入選項 **(選配)**
★ RS232 或 DDC/CI 遠端 OSD 控制 **(選配)**
★ 最大亮度可達 1500nits，適用室外環境 **(選配)**
★ 支援調光器，依照環境光源自動調整螢幕亮度 **(選配)**
★ 抗眩光/抗 UV/防窺/抗菌膜等表面處理 **(選配)**

PSE BSMI RoHS CE ISO9001 FCC

桌上型腳座

壁掛架

四邊支架

Panel Mount

顯示規格

完整型號	NTSP170XX2XX-XXXXXX-500*	面板製程	Normally Black
對角線尺寸	432mm (17.0 吋)	反應時間	30 msec.
可視區域	337.9x270.3	背光結構	LED (white LED)
解析度	1280x1024	可視角度（左/右,上/下）	80°/80°/60°/80°
對比	800:1	背光壽命	>50,000 小時
螢幕比例	4:3	操作溫度	-30~85℃
支援色彩	1,670 萬色	儲存溫度	-30~85℃
像素大小	264x264 um		

* X = A~Z, 0~9 (依照選配規格而定)

顯示規格選項

亮度			
	亮度	適用環境	型號
標準	350nits	一般環境(室內)	NTSP170NX2XX-XXXXXX-500
選項	1000nits	室外/半室外	NTSP170AX2XX-XXXXXF-500
選項	1500nits	全室外/陽光直射環境	NTSP170FX2XX-XXXXXF-500

配件

項目	描述	數量
HDMI 訊號線	公對公，1.8 公尺	1
AC-DC 變壓器	12V CE/FCC/CCC/UL/RoHS/PSE/JET 認證	1
電源線	*(依照出貨國家而定)	1
USB 線	A type 公對公，1.8 公尺 *(僅適用觸控機種)	1

觸控功能選項

觸控		
	規格	型號
標準	**電容式觸控**	**NTSP170XP2XX-XXXXX-500**
選項	無觸控	NTSP170X02XX-XXXX0X-500

電容式觸控規格

觸控點數	10 點	保護玻璃厚度	2.0±0.2mm
透光率	≥87%	保護玻璃表面硬度	7H
準確度	99.00%	防護等級	IK07

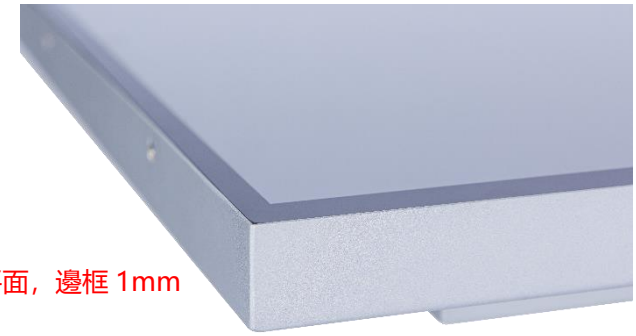

* 全平面，邊框 1mm

觸控筆（選配）	
觸控筆技術	被動式高感度金屬網格
筆頭尺寸(直徑)	6mm
筆身吸附功能	有

規格選項

視訊輸入		
	端子	型號
標準	**VGA+HDMI+DP**	**NTSP170XX23X-XXXXXX-500**
選項	VGA+DVI	NTSP170XX211-XXXXXX-500

VGA+HDMI+DP

VGA+DVI

電源輸入		
	規格	型號
標準	**12VDC, DC 鎖附式端子 Φ2.1mm**	**NTSP170XX232-XXXXXX-500**
選項 1	12VDC, DC 標準端子 Φ2.1mm	NTSP170XX211-XXXXXX-500
選項 2	9~36VDC, 鳳凰接線端子台	NTSP170XX23P-XXXXXX-500

鎖附式端子

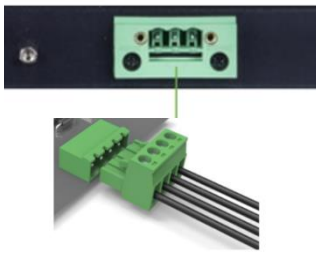

鳳凰接線端子台

表面處理		
	規格	型號
標準	**(無)**	**NTSP170XX2XX-00XXXX-500**
選項 1	抗眩光&UV 鍍層 (Anti-Glare&UV Coating)	NTSP170XX2XX-GGXXXX-500
選項 2	抗菌處理 (AB Treatment)	NTSP170XX2XX-ABXXXX-500
選項 3	防窺片 (AS Film)	NTSP170XX2XX-SFXXXX-500

規格選項(續)

外殼顏色		
	規格	型號
標準	**黑色**	**NTSP170XX2XX-XXBXXX-500**
選項 1	白色	NTSP170XX2XX-XXWXXX-500
選項 2	銀色	NTSP170XX2XX-XXSXXX-500
其他選項	其他顏色	NTSP170XX2XX-XXXXXX-500

* X = A~Z, 0~9 (依顏色而定)

外殼材質		
	規格	型號
標準	**鍍鋅鋼板 (SECC)**	**NTSP170XX2XX-XXXSXX-500**
選項 1	不鏽鋼	NTSP170XX2XX-XXXLXX-500
選項 2	鋁合金	NTSP170XX2XX-XXXAXX-500

觸控介面端子		
	規格	型號
標準	**USB**	**NTSP170XP2XX-XXXXUX-500**
選項 1	RS232	NTSP170XP2XX-XXXXRX-500
選項 2	無觸控	NTSP170X02XX-XXXX0X-500

散熱風扇		
	規格	型號
標準	**無風扇**	**NTSP170XX2XX-XXXXX0-500**
選項	7 葉/4000 轉/28.3 分貝	NTSP170XX2XX-XXXXXF-500

輸出/輸入規格

RS232
(選配)
DC12V
電源輸入
9~36V 電源輸入 (選配)
接線端子台(鳳凰端子)
USB 2.0
觸控介面
視訊/音源輸入
(依選配規格)

喇叭
自動調光器(選配)
OSD 按鍵
喇叭
MENU
AUTO
散熱風扇 (選配)
壁掛孔

其他規格選項

OSD 螢幕控制		
	項目	描述
標準	**實體按鍵**	**背置實體按鍵**
選項 1	遠端軟體控制	遠端軟體控制,RS232 介面
選項 2	自動調光	依照環境光源自動調整面板亮度

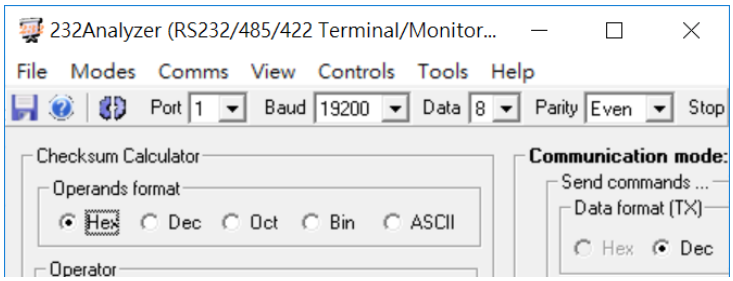

* 遠端軟體控制

支援作業系統

Windows	**Win7, Win8, Win10, Win11 ↑**
Linux	**Kernel 2.6.24 ↑**
Android	**3.0 ↑**
Mac	**10.5.x ↑ (Intel CPU)**

前保護框（選配）

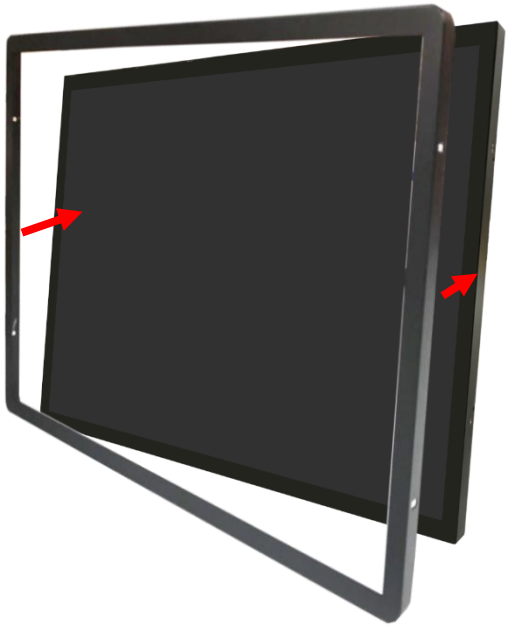

標準品 **NTSP170** 全平面無邊框設計，可選購**前保護框**加強防護觸控面板的角落

加上**前保護框**以後，可加貼水密膠條，前方可達 **IP65** 防水等級

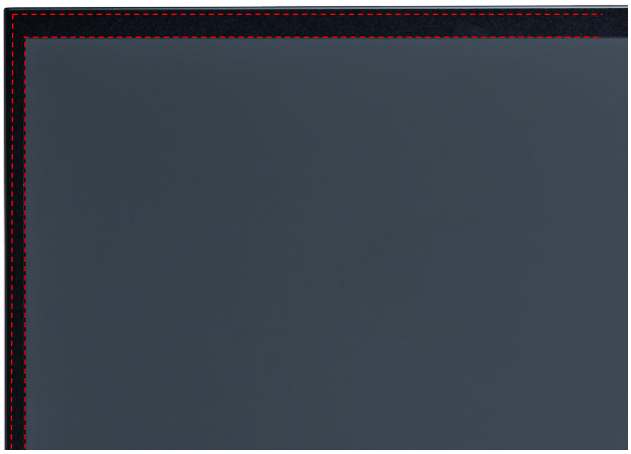

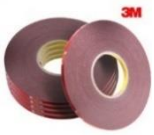

側邊支架（選配）

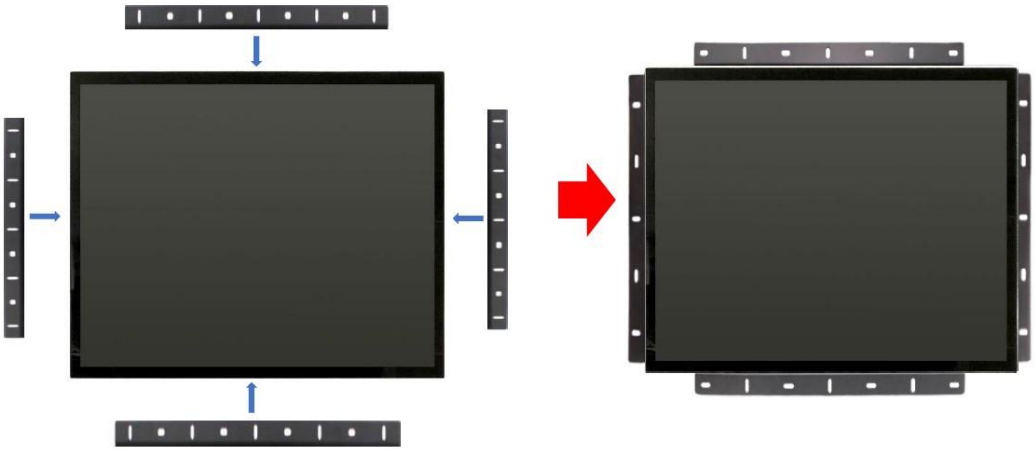

加 Open-frame 支架尺寸圖

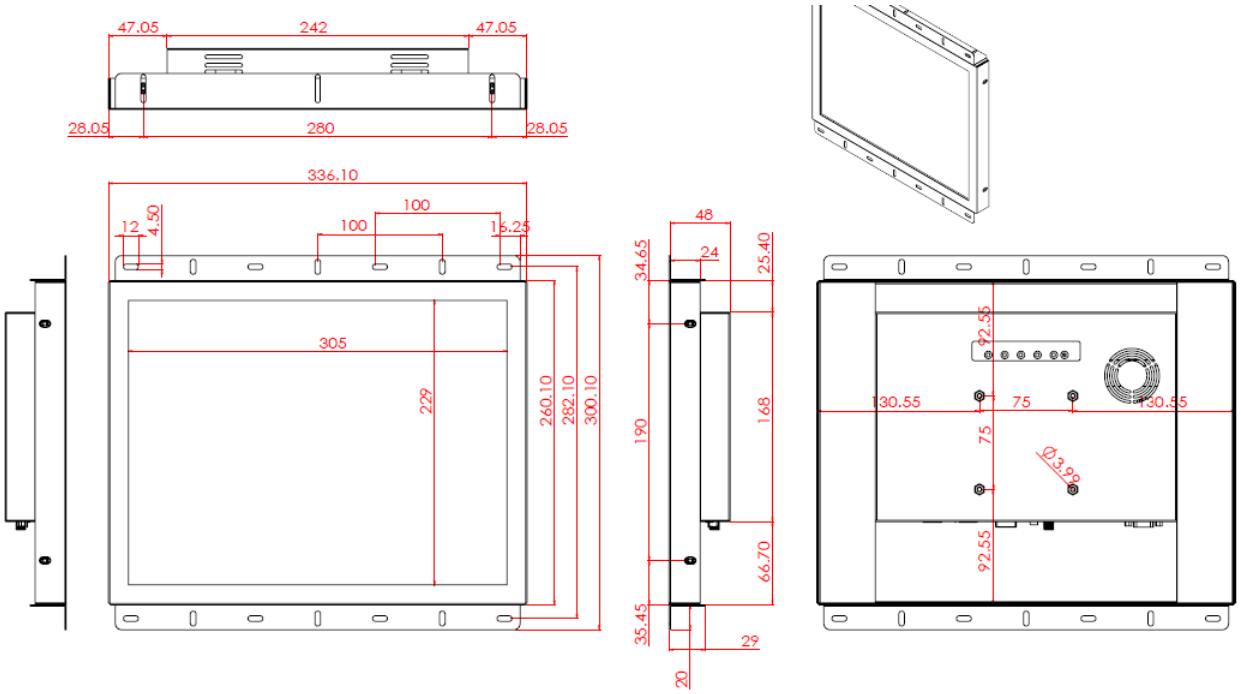

前嵌套件/Panel Mount Kit (選配)

加前嵌套件尺寸圖

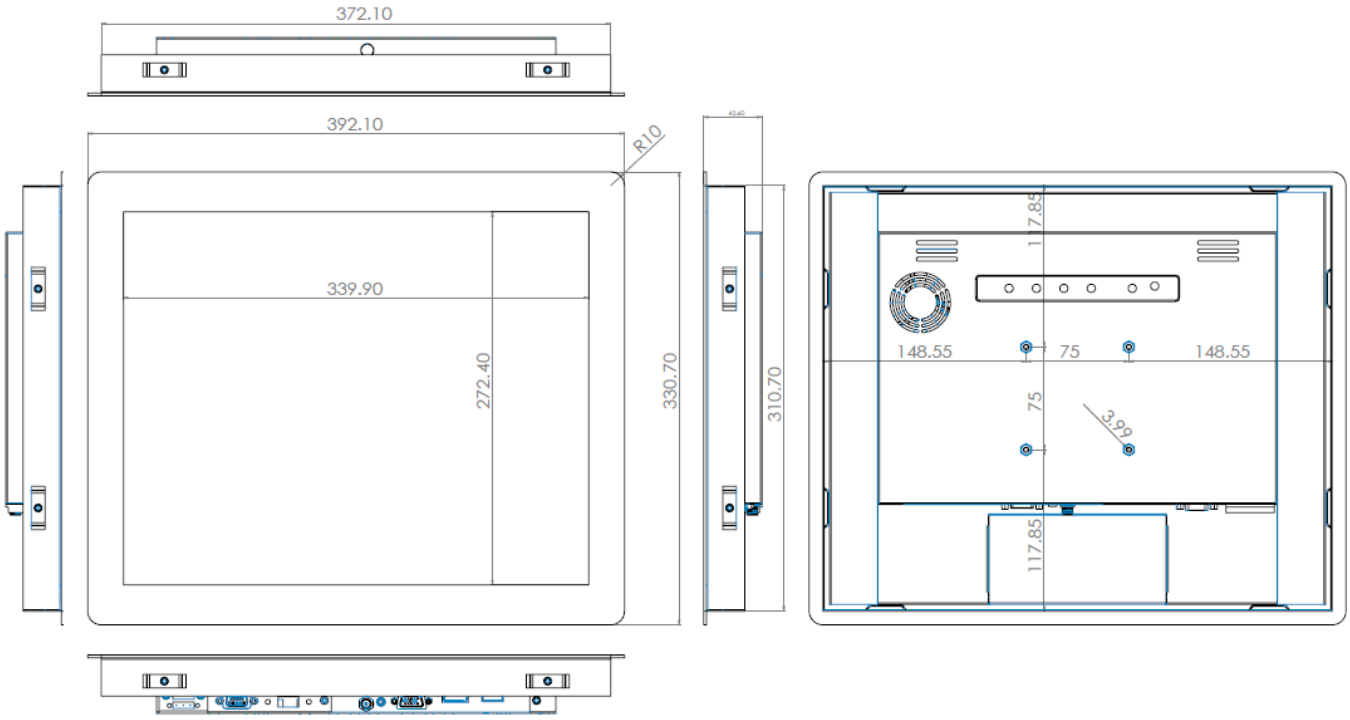

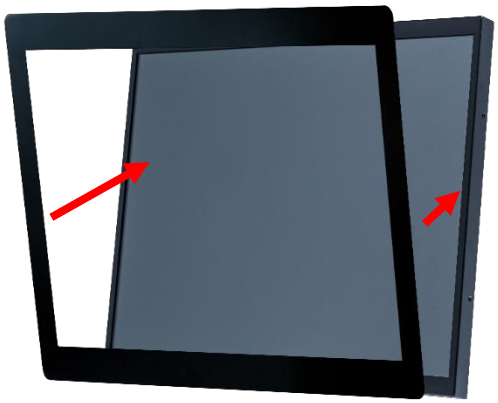

步驟 1：將前嵌套件與螢幕本體結合
(此工序出廠時已先預組完畢)

步驟 2：從正面將螢幕嵌入預開孔

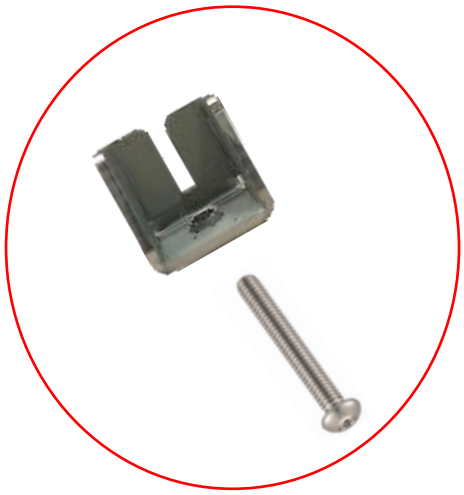

步驟 3：從背面裝上卡扣後，以螺絲固定
(視需求或位置限制,最多可裝 8 個卡扣)

桌上型腳座（選配）

項目	B 腳座	型號	DST-0B002/DST-1B002
支援搭配孔位	100x100 / 75x75 mm	尺寸	203x275x227 mm
材質	Steel/Plastic/Aluminum	淨重	1.8 KG
傾仰角	-2° ~+180°	可乘載重量	15 KG

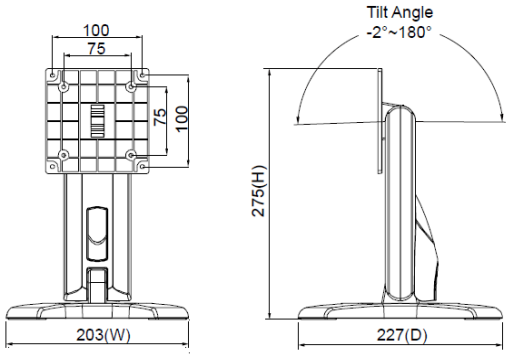

項目	Z 腳座	型號	DST-0BZ01/DST-1BZ01
支援搭配孔位	100x100 / 75x75 mm	尺寸	190x240x41.6
材質	鍍鋅鋼板	淨重	2.6 KG
傾仰角	±360°	可乘載重量	15 KG

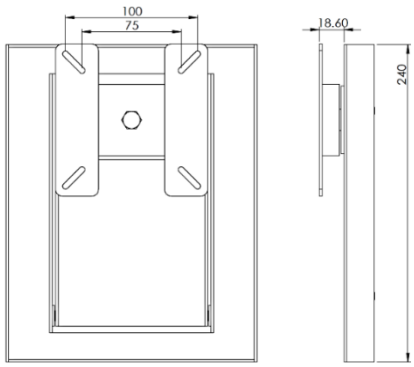

壁掛架（選配）

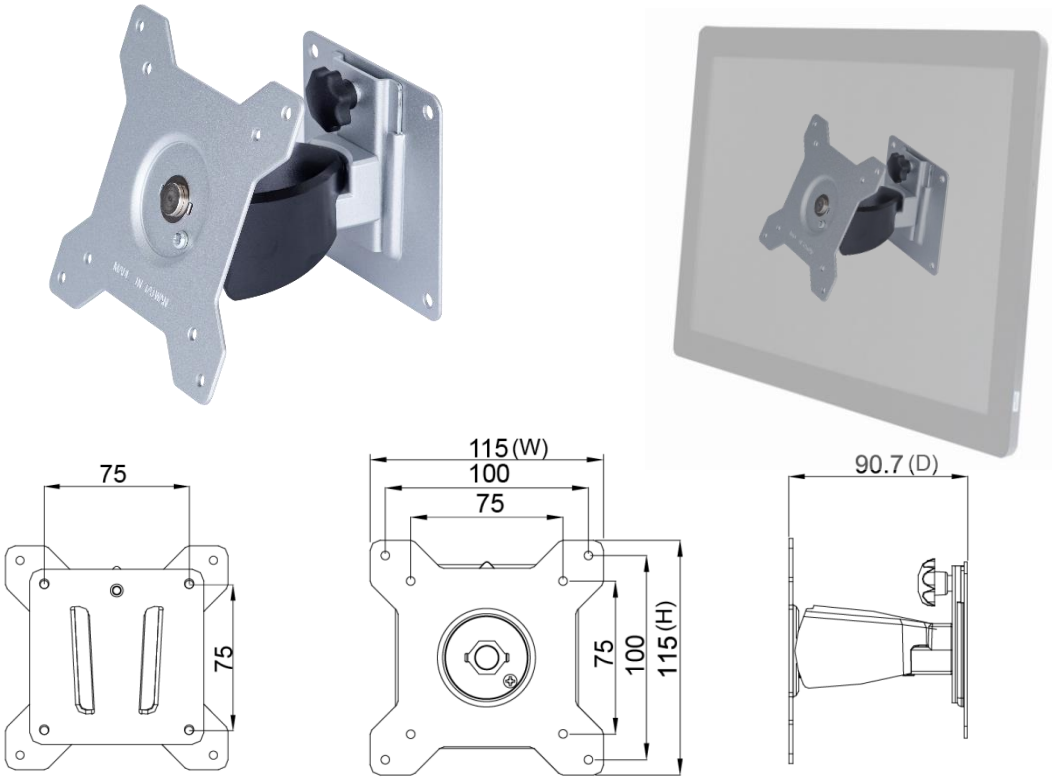

包裝材積資料

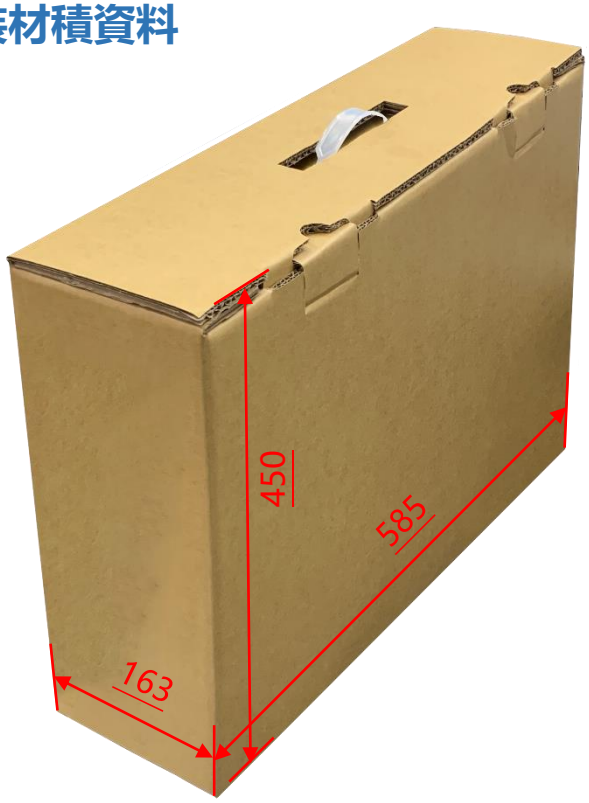

單台紙箱尺寸	585x163x450 mm
單台淨重	≦3.6 KG
單台毛重	≦5.5 KG
空運滿板數量	36 台
滿板尺寸(含棧板)	120x100x147 CM

實體規格

外觀尺寸	362x301x40(±2)mm	淨重	≦3.6 KG
壁掛孔	75x75 mm	毛重	≦5.5 KG

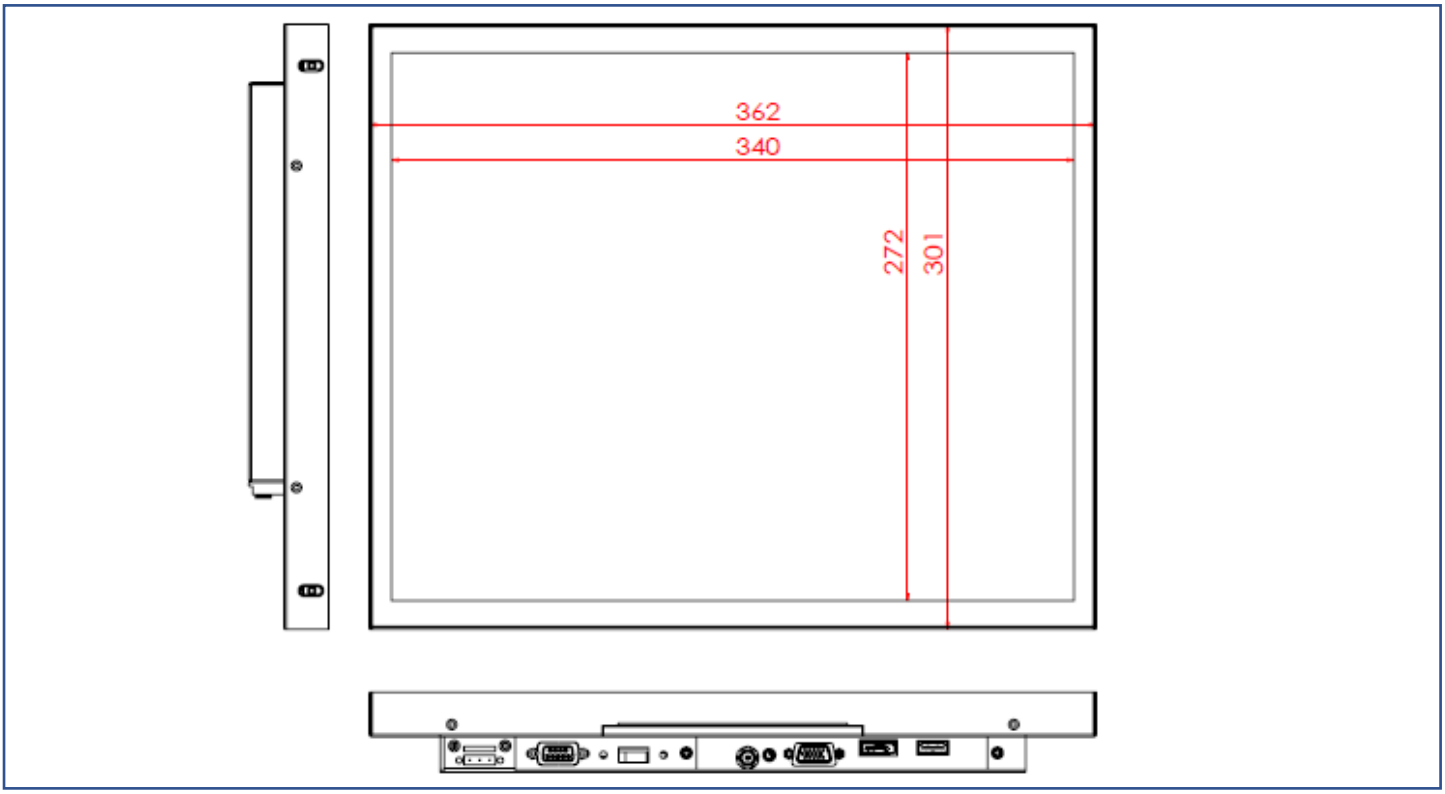

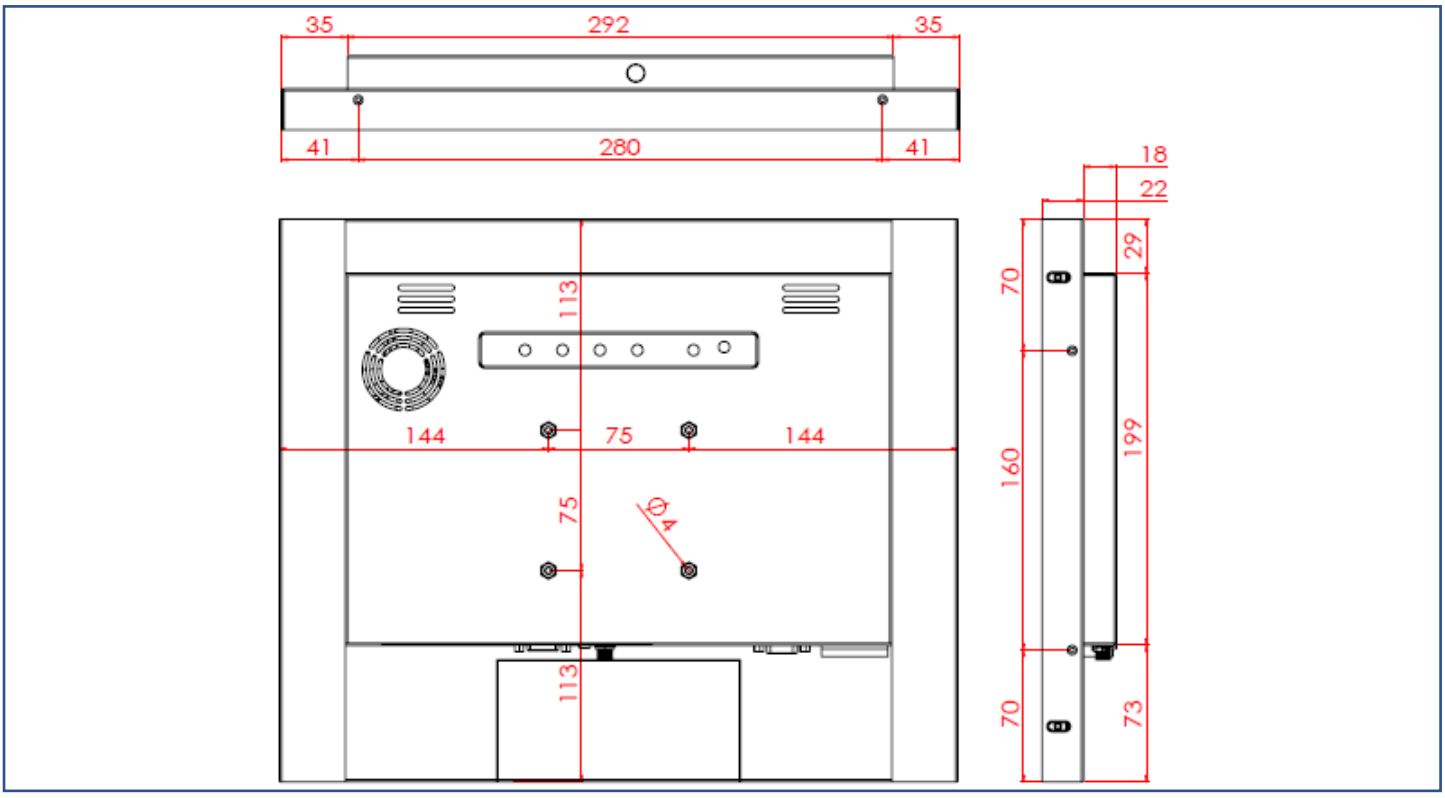

外觀檢驗規範

可視區域(Display Area) 允收標準			
瑕疵說明	瑕疵規格	容許值	備註
點狀不良 (含暗點、雜質、氣泡、 凹洞、灰塵、異物)	D≦0.2mm	忽略	D=直徑
	0.2 < D≦0.7mm	N≦5	N=數量
	0.7 < D≦1mm	N≦3	
	D > 1mm	N≦0	
線狀不良 (含刮傷、毛絮、雜質)	W≦0.15mm	忽略	W=寬度
	0.15 < W≦0.5mm, L≦15mm	N≦2	L=長度
	W＞0.5mm or L＞15mm	NG	

* 目視距離 60 公分，90 度角 (以下同)

外觀正面(含印刷/烤漆) 允收標準			
瑕疵說明	瑕疵規格	容許值	備註
點狀不良 (雜質、氣泡、凸點 凹洞...等)	D≦0.7mm	忽略	D=直徑
	0.7 < D≦1.5mm	N≦3	N=數量
	D > 1.5mm	N≦0	
線狀不良 (含刮傷、毛絮、雜質)	W≦0.2mm, L≦15mm	忽略	W=寬度, L=長度
	0.2＜W≦0.7mm, L≦15mm	N≦1	
	W＞0.7mm or L＞15mm	NG	

外觀側/背面(含印刷/烤漆) 允收標準			
瑕疵說明	瑕疵規格	容許值	備註
點狀不良 (雜質、氣泡、凸點 凹洞...等)	D≦1.5mm	忽略	D=直徑
	1.5 < D≦3mm	N≦8	N=數量
	D > 3mm	N≦2	
線狀不良 (含刮傷、毛絮、雜質)	W≦0.8mm, L≦15mm	忽略	W=寬度, L=長度
	0.8＜W≦1.5mm, L≦15mm	N≦5	
	W＞1.5mm or L＞15mm	NG	

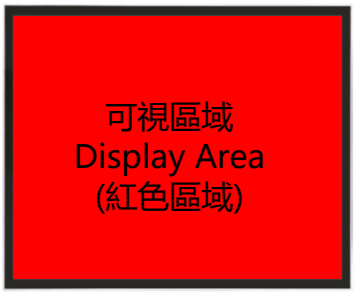

外觀正面(紅色區域)

外觀背面(全)