製品仕様書

客先	
製品名	NTSM150-2 V500

製品仕様書変更履歴			
バージョン	変更内容	旧バージョン	新バージョン
v2208.1	初発行		
v2208.2	**企業ロゴマーク変更**		

製品紹介

★ 15" 産業用パネル、1024x768 (XGA) 解像度
★ IAV 広い視野角（上下/左右）：176°/176°
★ −30℃から+80℃の広い操作温度範囲
★ 台湾製造、3 年製品保証、各厳しい環境に対応可能
★ VGA/HDMI/DP入力信号コネクタ
★ 抵抗膜方式タッチ **(オプション)**、NEXTECH 専用スタイラスに対応。
★ RS232 や DDC/CI によるリモートコントロール対応 **(オプション)**
★ 最大輝度 1500nits、アウトドアではご利用いただけます。**(オプション)**
★ 自動輝度調整機能 **(オプション)**
★ 液晶表面処理：アンチグレア/抗菌保護/覗き見防止 **(オプション)**

PSE　BSMI　RoHS　CE　ISO9001　FCC

デスクスタンド

壁面用ブラケット

Open-frame ブラケット

Panel Mount

ディスプレイ仕様

モデル番号	NTSM150XX232-XXXXXX-500*	液晶パネルのプロセス	Normally Black
画面サイズ	15.0 インチ	応答速度	18 msec.
有効表示エリア	304.1x228.1	バックライト方式	LED (white LED)
解像度	1024x768	視野角	176°/176°
コントラスト比	2500:1	バックライト寿命	>70,000 時間
アスペクト比	4:3	使用周囲温度	-30~80℃
最大表示色	1,670 万色	保管周囲温度	-40~85℃
画素ピッチ	297x297 um		

* X = A~Z, 0~9 (オプションの仕様による)

ディスプレイ仕様オプション

輝度			
	カンデラ	環境	モデル番号
スタンダード	500nits	一般(屋内)	NTSM150NX232-XXXXXX-500
オプション 1	1000nits	アウトドア/半屋外	NTSM150AX232-XXXXXF-500
オプション 2	1500nits	屋外/直射日光	NTSM150FX232-XXXXXF-500

アクセサリ

アイテム	内容	数量
HDMI ケーブル	オス-オス，1.8 メトル	1
AC/DC アダプター	4.16A/12V CE/FCC/CCC/UL/RoHS/PSE/JET 認証	1
電源ケーブル	*(出荷国の仕様による)	1
USB ケーブル	A type オス-オス，1.8 メトル *(タッチモデルだけ対応しております)	1

タッチオプション

タッチオプ		
	仕様	モデル番号
スタンダード	**抵抗膜方式**	**NTSM150X5232-XXXXB0-500**
オプション	タッチ無し	NTSM150X0232-XXXX0X-500

抵抗膜方式

タッチ入力点数	単点	表面処理	アンチグレア<15%
光線透過率	80%±5%	ガラス硬度	≧3H
精度	98.50%		

パッシブスタイラスペン（オプション）	
タッチペン技術	パッシブタイプ高精度導電繊維
ペン先直径	6mm
吸着機能	内蔵マグネット付き

マグネット付き

仕様オプション

表面処理オプション		
	仕様	モデル番号
スタンダード	**なし**	**NTSM150XX232-00XXXX-500**
オプション 1	アンチグレアコーティング	NTSM150XX232-GGXXXX-500
オプション 2	ナノシルバー抗菌フィルム	NTSM150XX232-ABXXXX-500
オプション 3	覗き見防止フィルム	NTSM150XX232-SFXXXX-500

ケースの色		
	仕様	モデル番号
スタンダード	**黒**	**NTSM150XX232-XXBXXX-500**
オプション 1	白	NTSM150XX232-XXWXXX-500
オプション 2	銀	NTSM150XX232-XXSXXX-500
他のオプション	他の色	NTSM150XX232-XXXXXX-500

* X = A~Z, 0~9 (色の仕様による)

ケース素材		
	仕様	モデル番号
スタンダード	**亜鉛めっき鋼板 (SECC)**	**NTSM150XX232-XXXSXX-500**
オプション 1	ステンレス	NTSM150XX232-XXXLXX-500
オプション 2	アルミニウム合金	NTSM150XX232-XXXAXX-500

タッチインタフェス端子		
	仕様	モデル番号
スタンダード	**USB+RS232**	**NTSM150X52XX-XXXXBX-500**
オプション 1	タッチ無し	NTSM150X02XX-XXXX0X-500

ラジエーターファン		
	仕様	モデル番号
スタンダード	**ファンなし**	**NTSM150XX232-XXXXX0-500**
オプション	7 枚羽/4000 転/28.3 dB	NTSM150XX232-XXXXXF-500

入出力

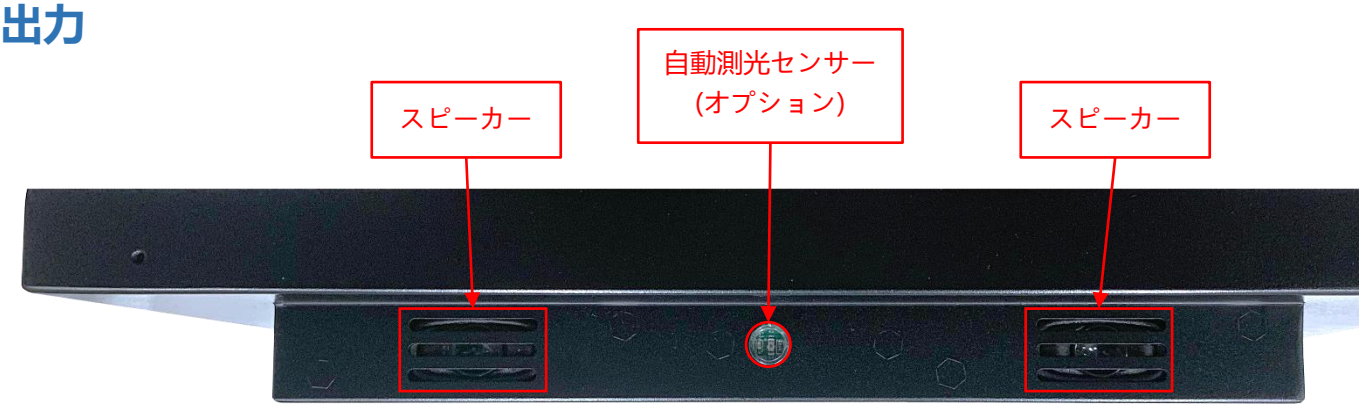
スピーカー
自動測光センサー
(オプション)
スピーカー

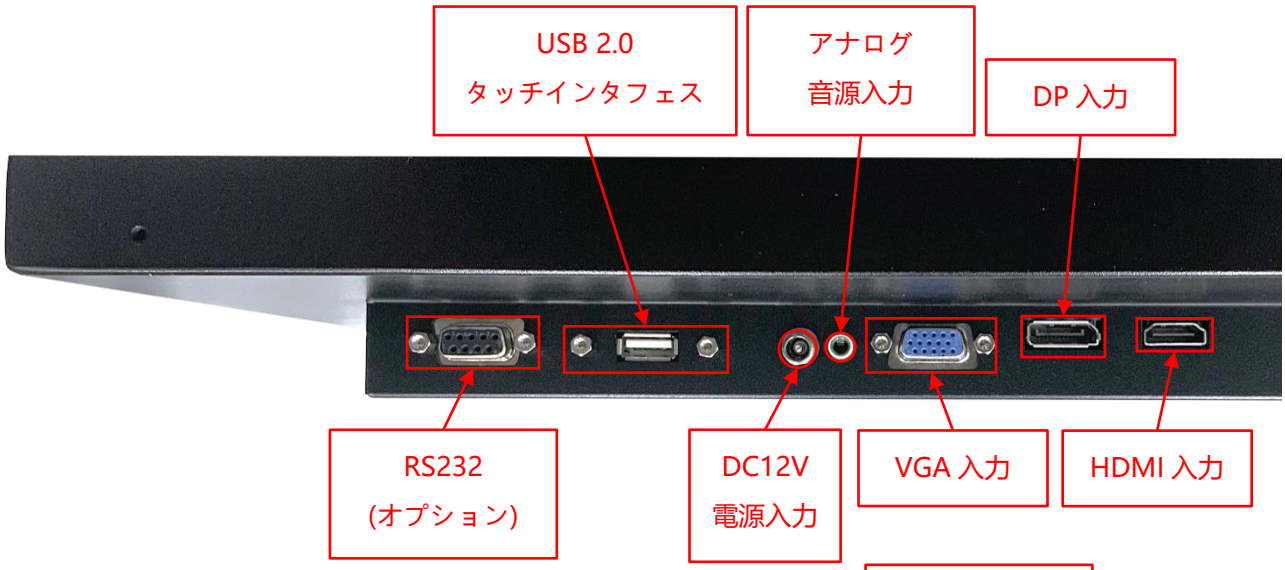
USB 2.0
タッチインタフェス
アナログ
音源入力
DP 入力
RS232
(オプション)
DC12V
電源入力
VGA 入力
HDMI 入力

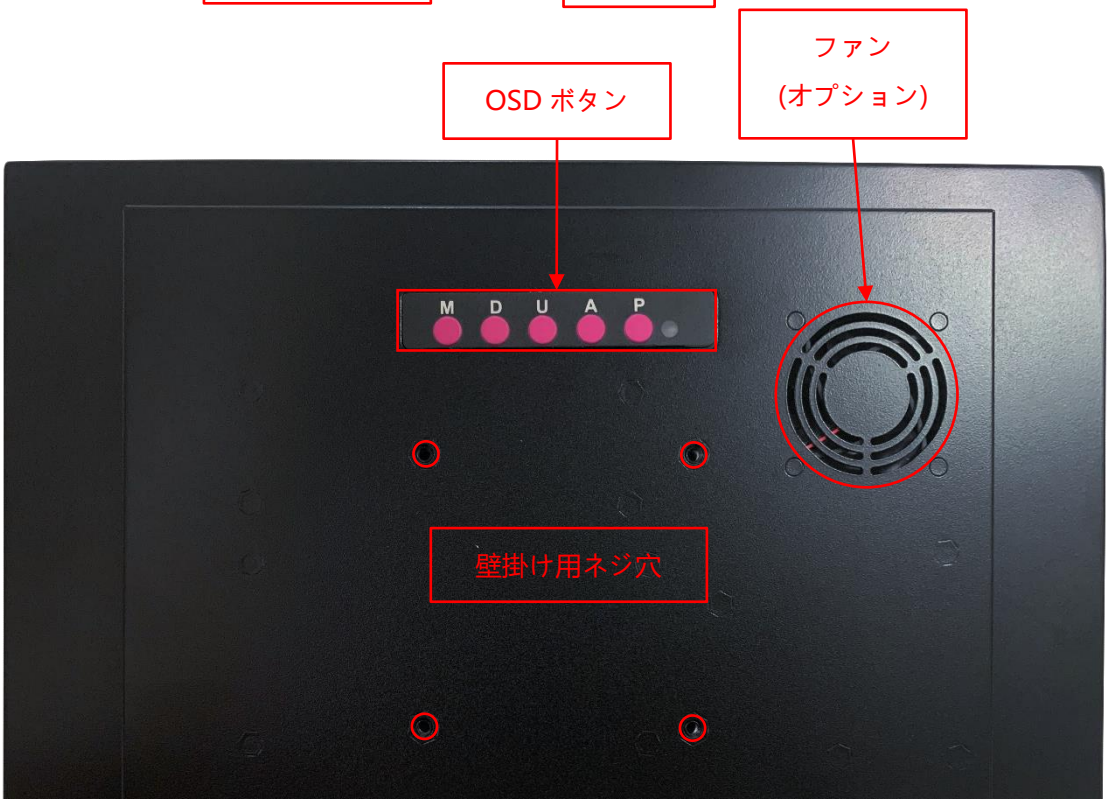
OSD ボタン
ファン
(オプション)
M D U A P
壁掛け用ネジ穴

其他の仕様オプション

OSD ディスプレイ設定表示・調整機能		
	アイテム	内容
スタンダード	**メニューボタン**	**ディスプレイ本体裏にいるのボタン**
オプション 1	リモートコントロール	リモートコントロール、RS232 インターフェース
オプション 2	自動調光	周囲の明るさに応じて画面の明るさを自動で調整する

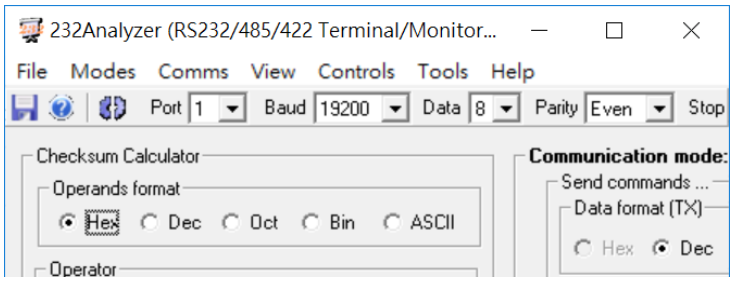

* リモートコントロール

対応している OS

Windows	**Win7, Win8, Win10, Win11 ↑**
Linux	**Kernel 2.6.24 ↑**
Android	**3.0 ↑**
Mac	**10.5.x ↑ (Intel CPU)**

オープンフレーム（オプション）

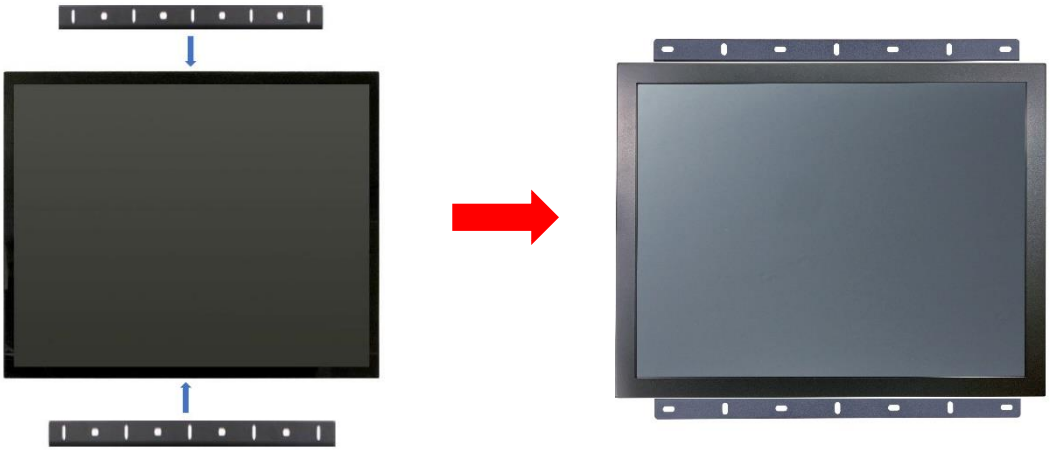

オープンフレームを取り付けの寸法

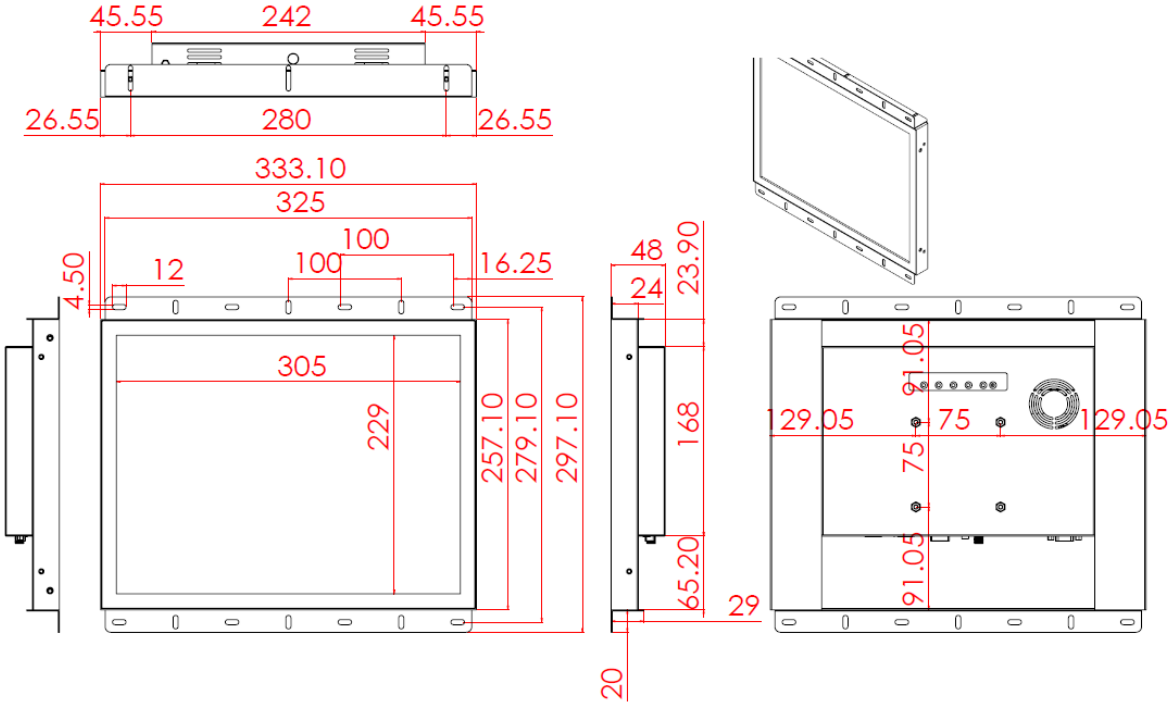

カバーフレーム/Panel Mount Kit (オプション)

カバーフレームを取り付けの寸法

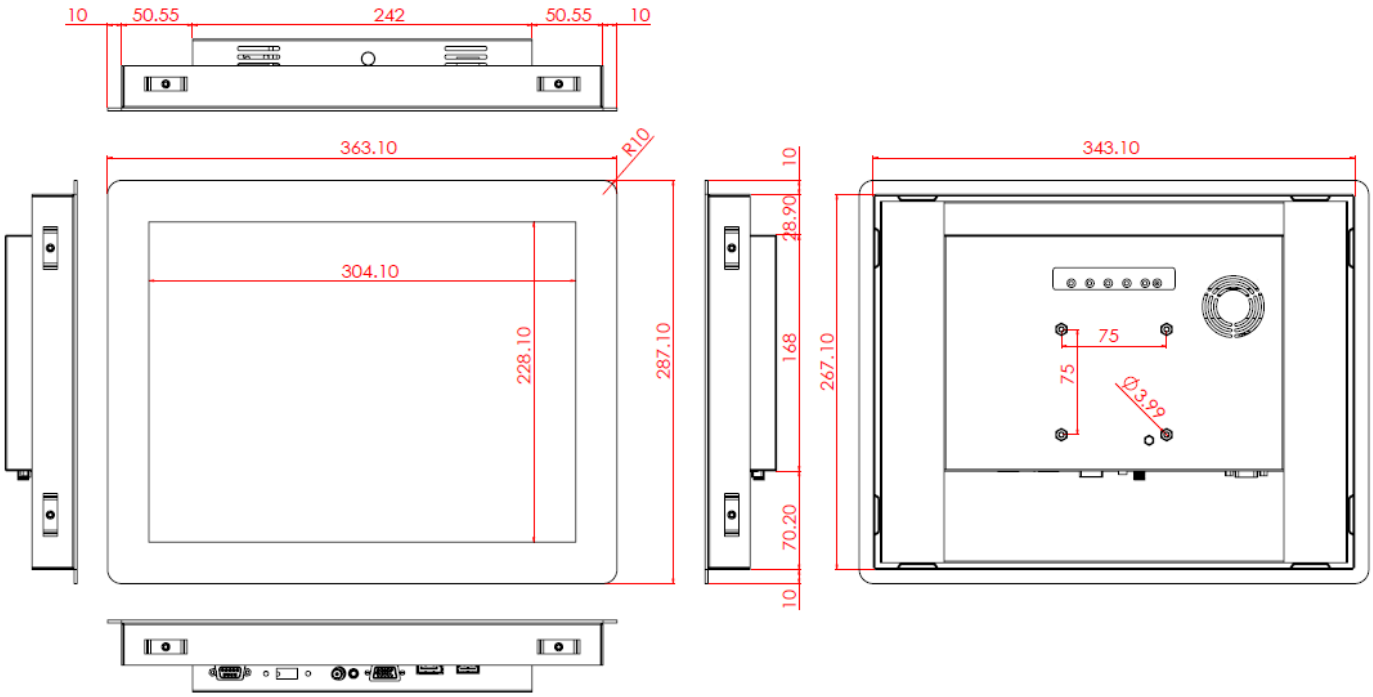

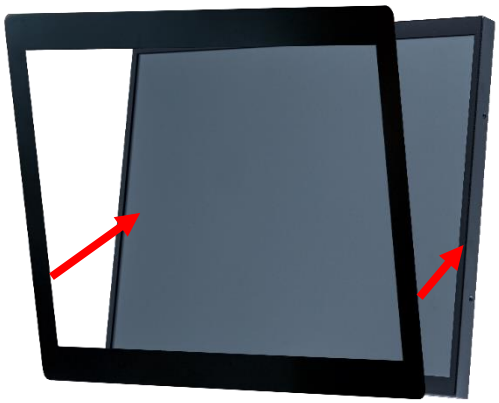

ステップ 1：カバーフレームをモニター本体に組み立てます。（出荷前予め組み立てられています。）

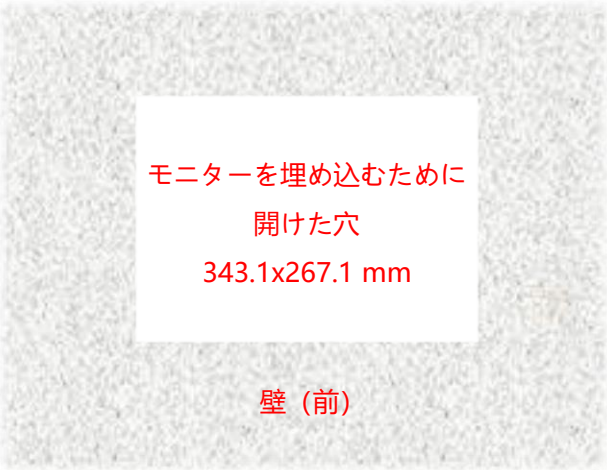

ステップ 2：カバーフレームと組み立てたのモニターを正面から事前に切り取られた開口部に挿入します。

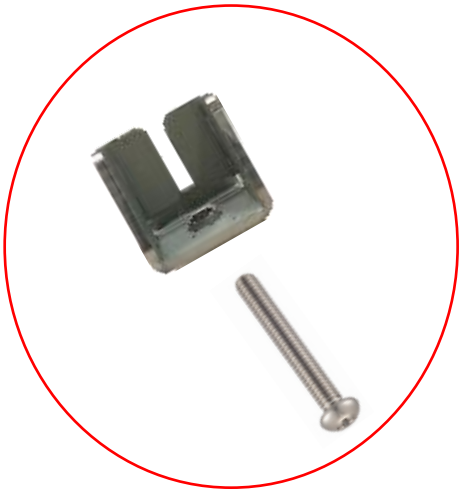

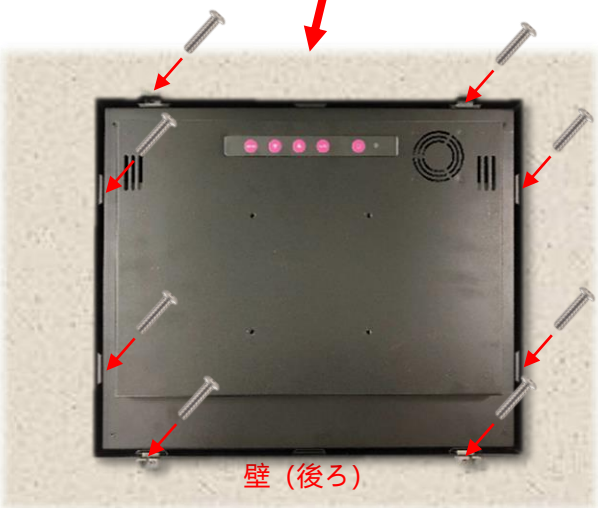

ステップ 3：裏側からクリップを取り付け、ネジで固定します。（最大 10 個のクリップを取り付けることができます。）

デスクトップスタンド（オプション）

アイテム	L スタンド	番号	DST-0B004/DST-1B004
ネジ穴(対応 VESA 規格)	100x100 / 75x75 mm	サイズ	194x194x222 mm
素材	SECC	正味重量	1.4 KG
アーム角度調節	105°	耐荷重	15 KG

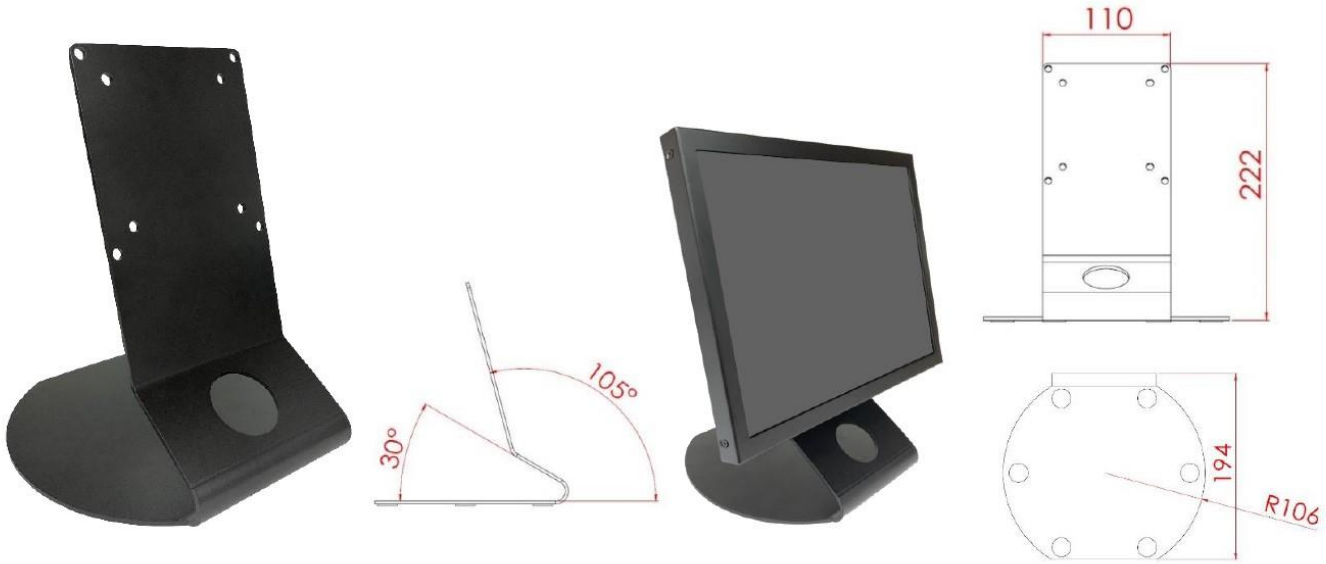

アイテム	B スタンド	番号	DST-0B002/DST-1B002
ネジ穴(対応 VESA 規格)	100x100 / 75x75 mm	サイズ	203x275x227 mm
素材	鋼/プラスチック/アルミニウム合金	正味重量	1.8 KG
アーム角度調節	-2° ~+180°	耐荷重	15 KG

壁掛けモニターアーム（オプション）

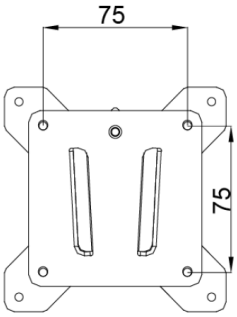

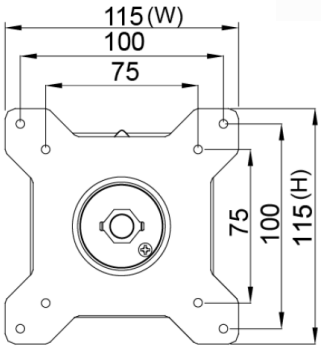

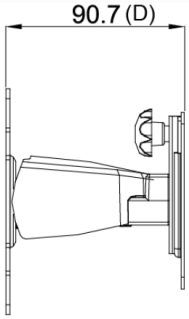

梱包サイズ

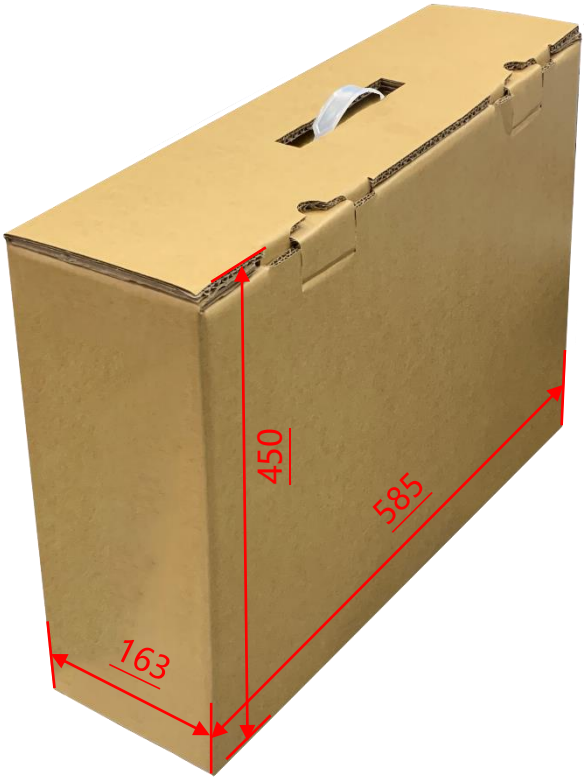

段ボールサイズ	585x163x450 mm
1 台正味重量	≦3.1 KG
1 台総重量	≦5.0 KG
積付最大数	36 units
積付最大数サイズ	120x100x147 CM

寸法

外観サイズ	336x260x48(±2)mm	正味重量	≦3.1 KG
ネジ穴	75x75 mm	総重量	≦5.0 KG

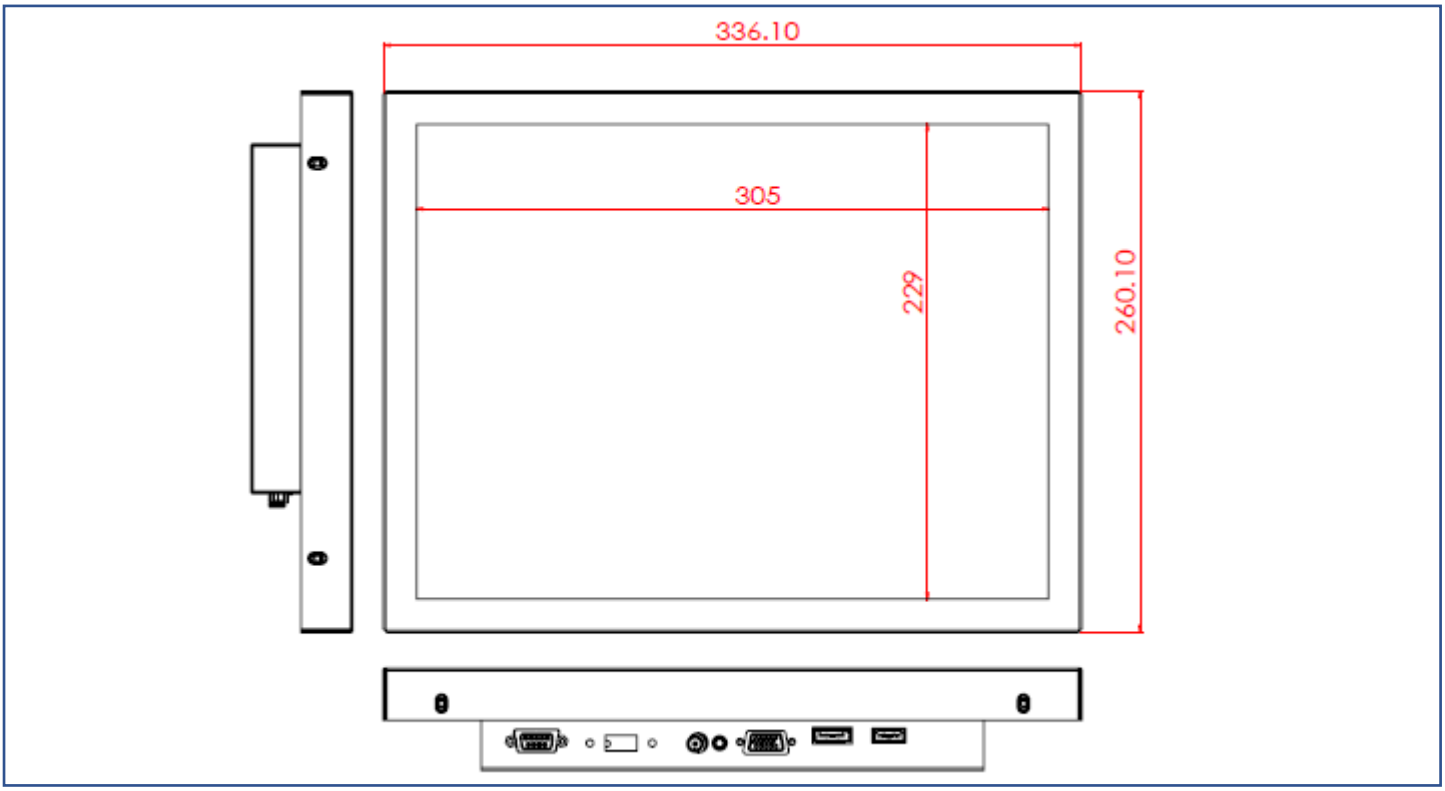

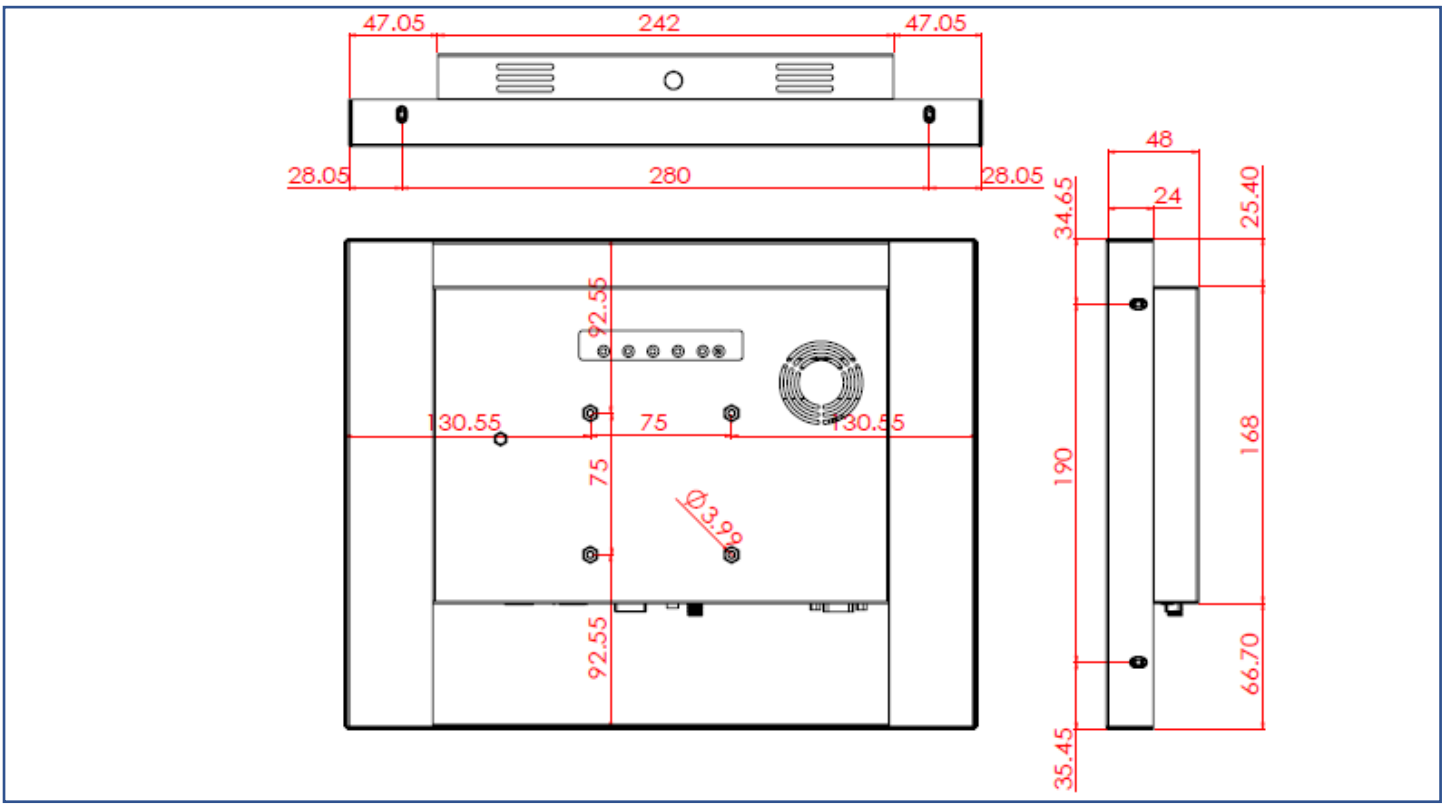

外観検査項目

表示エリア（Display Area）許容範囲			
欠陥説明	欠陥状態	許容値	注記
ドット状態な問題 (ムラ、不純物、気泡、 穴、埃、異物)	D≦0.2mm	無視	D=直径
	0.2 < D≦0.7mm	N≦5	N=量
	0.7 < D≦1mm	N≦3	
	D > 1mm	N≦0	
線状な問題 (擦り傷、綿毛、不純物)	W≦0.15mm	無視	W=幅さ
	0.15 < W≦0.5mm, L≦15mm	N≦2	L=長さ
	W > 0.5mm or L > 15mm	NG	

* 目視方式：60cm 離して、90 度で見下ろす

外観正面（塗装含む）許容範囲			
欠陥説明	欠陥状態	許容値	注記
ドット状態な問題 (不純物、気泡、凸凹、穴… 等々)	D≦0.7mm	無視	D=直径
	0.7 < D≦1.5mm	N≦3	N=量
	D > 1.5mm	N≦0	
線状な問題 (擦り傷、綿毛、不純物)	W≦0.2mm, L≦15mm	無視	W=幅さ、L=長さ
	0.2 < W≦0.7mm, L≦15mm	N≦1	
	W > 0.7mm or L > 15mm	NG	

外観サイドや背面（塗装含む）許容範囲			
欠陥説明	欠陥状態	許容値	注記
ドット状態な問題 (不純物、気泡、凸凹、穴… 等々)	D≦1.5mm	無視	D=直径
	1.5 < D≦3mm	N≦8	N=量
	D > 3mm	N≦2	
線状な問題 (擦り傷、綿毛、不純物)	W≦0.8mm, L≦15mm	無視	W=幅さ、L=長さ
	0.8 < W≦1.5mm, L≦15mm	N≦5	
	W > 1.5mm or L > 15mm	NG	

外観正面（赤い部分）

外観背面