產品規格書

客戶	
型號	**NTSM104-1 V500**

規格書修改紀錄			
版本	**修訂項目**	**舊版敘述**	**新版敘述**
v2009.1	首次發行		
v2009.2	修正重量資訊		
v2009.3	更新包裝方式		
v2009.4	**變更顯示規格**	**顯示色彩：1620 萬色** **背光壽命：3 萬小時**	**顯示色彩：1670 萬色** **背光壽命：5 萬小時**

產品特色

★ 10.4 吋工控等級面板, 1024x768 解析度
★ IAV 廣視角製程, 176°/176°
★ 廣溫液晶製程，耐受溫度-20~70 度
★ 金屬外殼，搭配多樣化的安裝支架選項
★ 台灣製造，三年保固，適用各種嚴苛環境
★ 電阻式觸控，支援原鑫專用觸控筆 **(選配)**
★ VGA/DVI/HDMI/DP 多種視訊端子 **(選配)**
★ RS232 或 DDC/CI 遠端 OSD 控制 **(選配)**
★ 最大亮度可達 1500nits，適用室外環境 **(選配)**
★ 支援調光器，依照環境光源自動調整螢幕亮度 **(選配)**
★ 抗眩光/防窺/抗菌膜等表面處理 **(選配)**

PSE BSMI RoHS CE ISO9001 FCC

桌上型腳座

壁掛架

Open-frame 支架

Panel Mount

顯示規格

完整型號	NTSM104XXSXX-XXXXX0-500	面板製程	IAV Mode, Normally Black
對角線尺寸	10.4 吋	反應時間	25 msec.
可視區域	210.4x157.8 mm	背光結構	LED (white LED)
解析度	1024x768 (XGA)	可視角度（左/右,上/下）	176°/176° (CR≥10)
對比	1000:1	背光壽命	>50,000 小時
螢幕比例	4:3	操作溫度	-20~70℃
支援色彩	1,670 萬色	儲存溫度	-20~70℃
像素大小	0.0685x0.2055 mm		

* X = A~Z, 0~9 (依照選配規格而定)

顯示規格選項

亮度			
	亮度	適用環境	型號
標準	350nits	一般環境(室內)	NTSM104NXSXX-XXXXX0-500
選項 1	1000nits	室外/半室外	NTSM104HX3XX-XXXXX0-500 *
選項 2	1500nits	全室外/陽光直射環境	NTSM104FXSXX-XXXXX0-500

* 請查閱另份規格書 NTSM104-3 V500

配件

項目	描述	數量
HDMI 訊號線	公對公，1.8 公尺	1
AC-DC 變壓器	12V CE/FCC/CCC/UL/RoHS/PSE/JET 認證	1
電源線	*(依照出貨國家而定)	1
USB 線	A type 公對公，1.8 公尺 *(僅適用觸控機種)	1

觸控規格選項

觸控		
	規格	型號
標準	**電阻式觸控**	**NTSM104X5SXX-XXXXB0-5000**
選項	無觸控	NTSM104X0SXX-XXXX00-500

電阻式觸控規格

觸控點數	單點	表面處理	抗眩光<15%
透光率	80%±5%	表面硬度	≧3H
準確度	98.50%		

觸控筆（選配）	
觸控筆技術	被動式高感度金屬網格
筆頭尺寸(直徑)	6mm
筆身吸附功能	有

支援作業系統

Windows	**Win7, Win8, Win10, Win11 ↑**
Linux	**Kernel 2.6.24 ↑**
Android	**3.0 ↑**
Mac	**10.5.x ↑ (Intel CPU)**

規格選項

視訊輸入		
	端子	型號
標準	**VGA+HDMI+DP**	**NTSM104XXS32-XXXXX0-500**
選項	VGA+DVI	NTSM104XXS11-XXXXX0-500

VGA+HDMI+DP

VGA+DVI

電源輸入		
	規格	型號
標準	**12VDC，鎖附式 DC 端子 Φ2.1mm**	**NTSM104XXS32-XXXXX0-500**
選項	12VDC，標準 DC 端子 Φ2.1mm	NTSM104XXS11-XXXXX0-500

鎖附式端子

表面處理		
	規格	型號
標準	**(無)**	**NTSM104XXSXX-00XXX0-500**
選項 1	抗眩光鍍層（AG Coating)	NTSM104XXSXX-GGXXX0-500
選項 2	抗菌處理（AB Treatment)	NTSM104XXSXX-ABXXX0-500
選項 3	防窺片（AS Film)	NTSM104XXSXX-SFXXX0-500

規格選項(續)

外殼顏色		
	規格	型號
標準	**黑色**	**NTSM104XXSXX-XXBXX0-500**
選項 1	白色	NTSM104XXSXX-XXWXX0-500
選項 2	銀色	NTSM104XXSXX-XXSXX0-500
其他選項	其他顏色	NTSM104XXSXX-XXXXX0-500

* X = A~Z, 0~9 (依顏色而定)

外殼材質		
	規格	型號
標準	**鍍鋅鋼板（SECC)**	**NTSM104XXSXX-XXXSX0-500**
選項 1	不鏽鋼	NTSM104XXSXX-XXXLX0-500
選項 2	鋁合金	NTSM104XXSXX-XXXAX0-500

觸控介面端子		
	規格	型號
標準	**USB+RS232**	**NTSM104X5SXX-XXXXB0-500**
選項 1	無觸控	NTSM104X0SXX-XXXX00-500

輸出/輸入規格

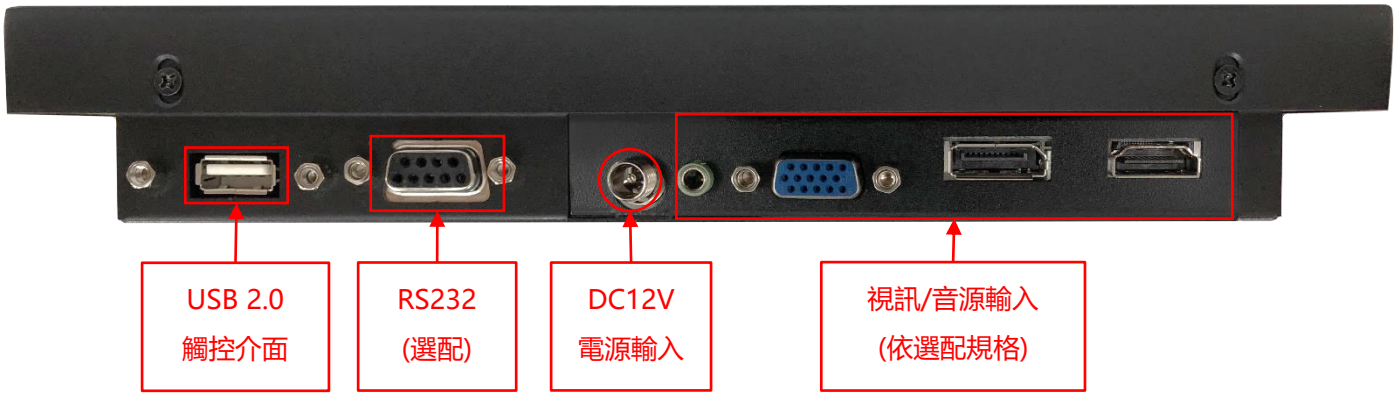
USB 2.0
觸控介面
RS232
(選配)
DC12V
電源輸入
視訊/音源輸入
(依選配規格)

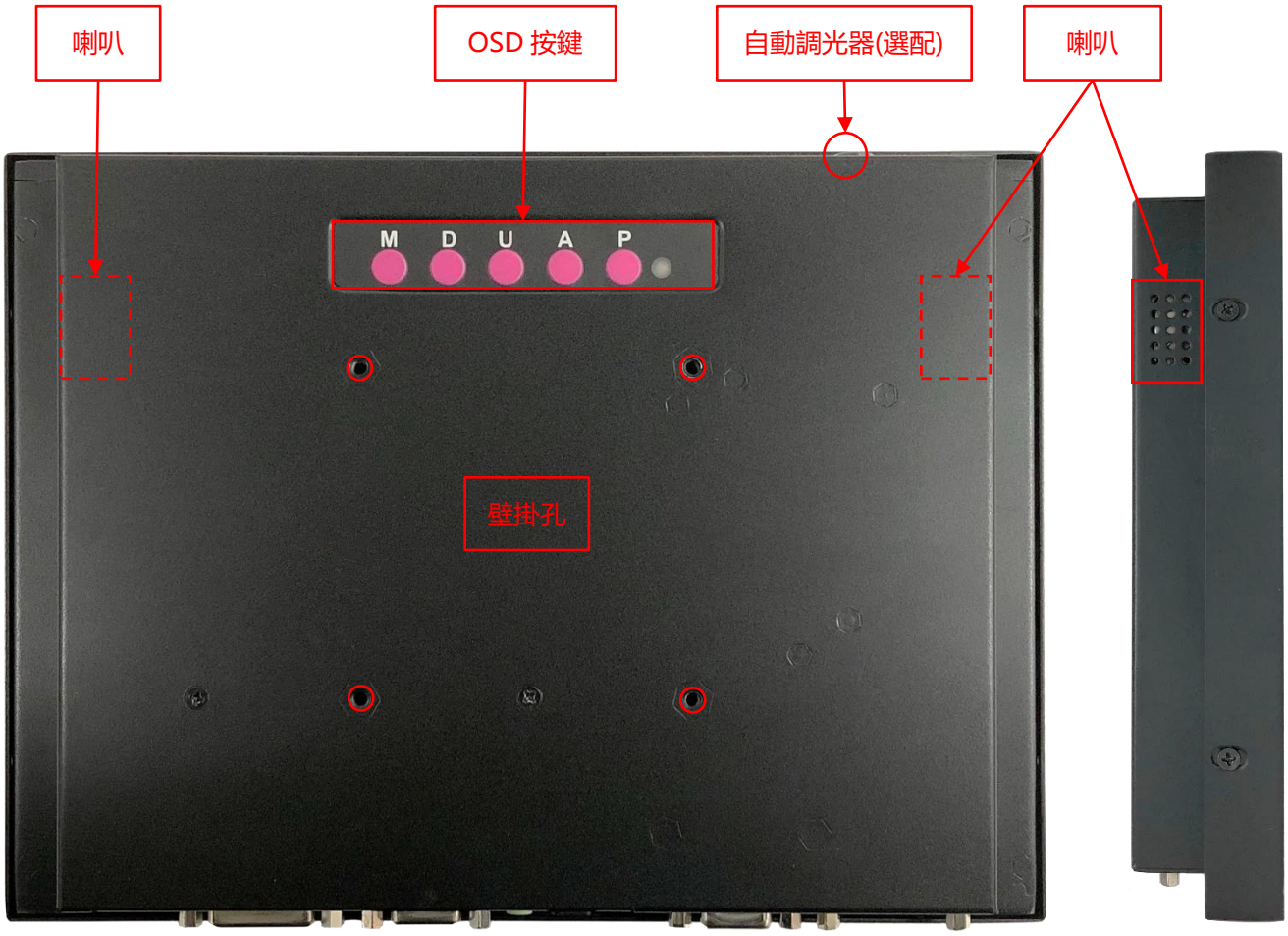
喇叭
OSD 按鍵
自動調光器(選配)
喇叭
M D U A P
壁掛孔

其他規格選項

OSD 螢幕控制		
	項目	描述
標準	**實體按鍵**	**背置實體按鍵**
選項 1	遠端軟體控制	遠端軟體控制,RS232 介面
選項 2	自動調光	依照環境光源自動調整面板亮度

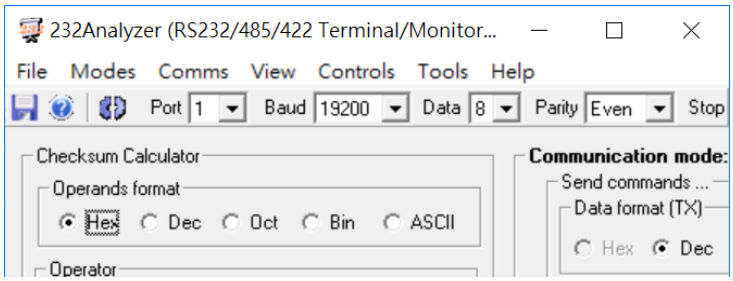

* 遠端軟體控制

側邊支架（選配）

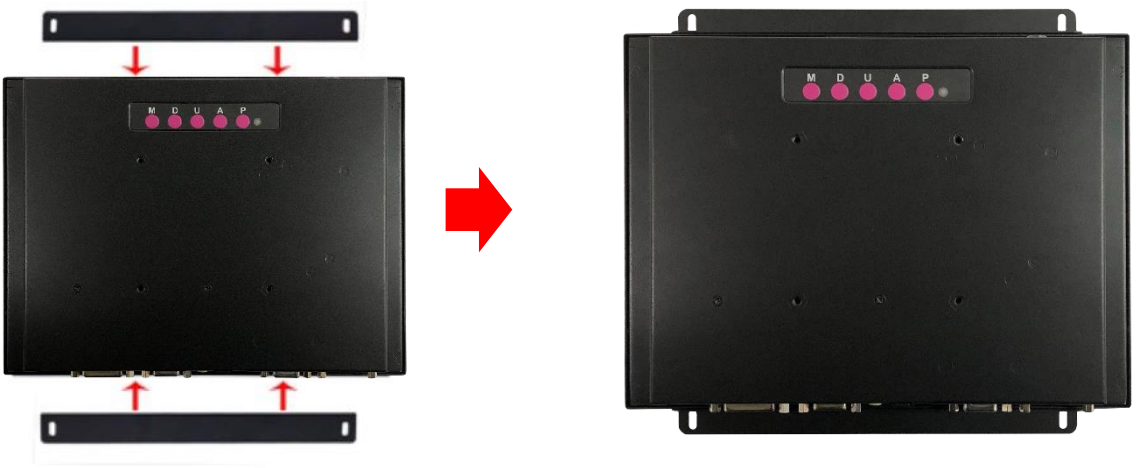

加 Open-frame 支架尺寸圖

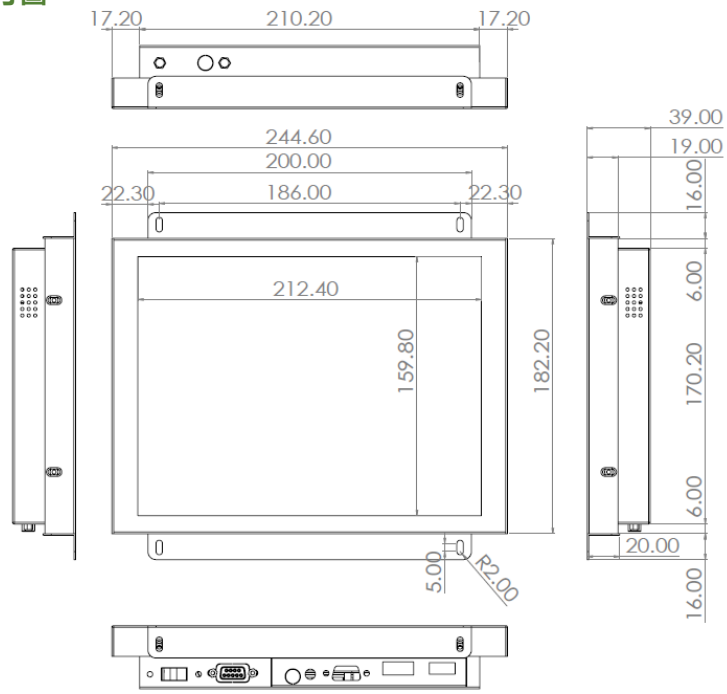

前嵌套件/Panel Mount Kit (選配)

加前嵌套件尺寸圖

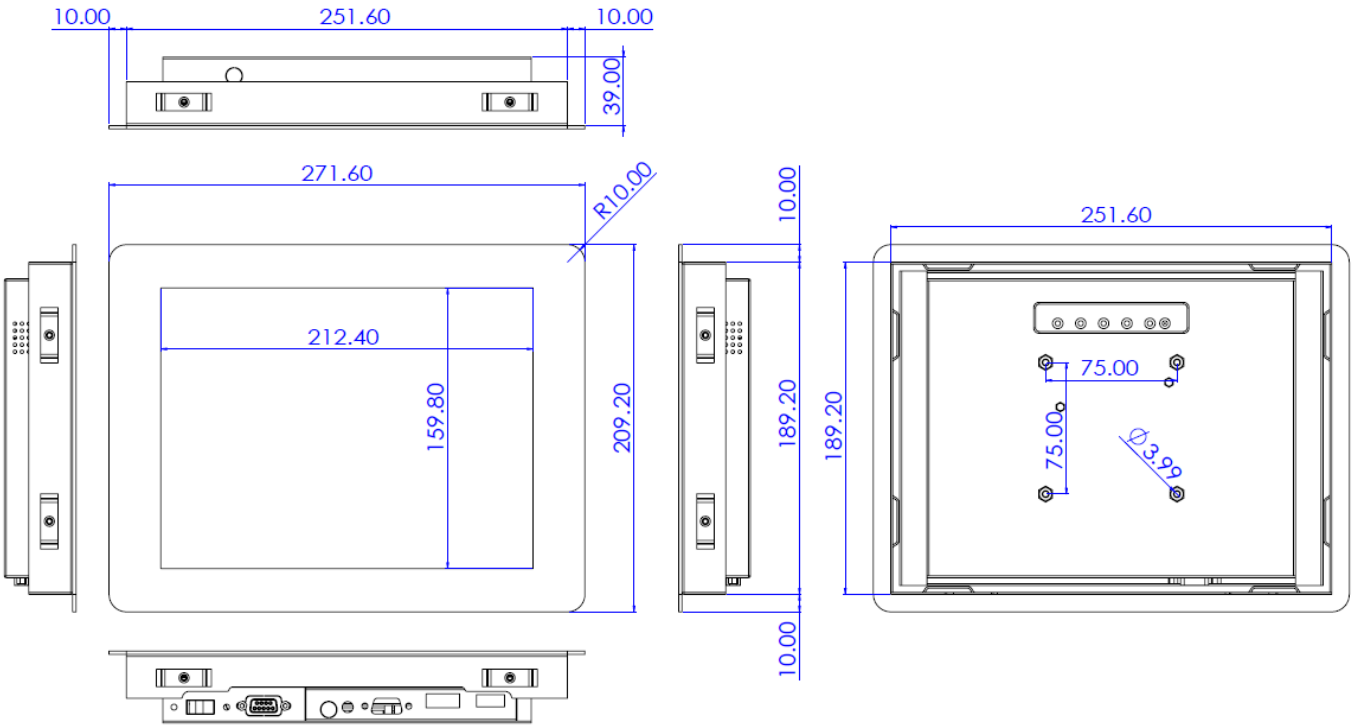

步驟 1：將前嵌套件與螢幕本體結合

(此工序出廠時已先預組完畢)

步驟 2：從正面將螢幕嵌入預開孔

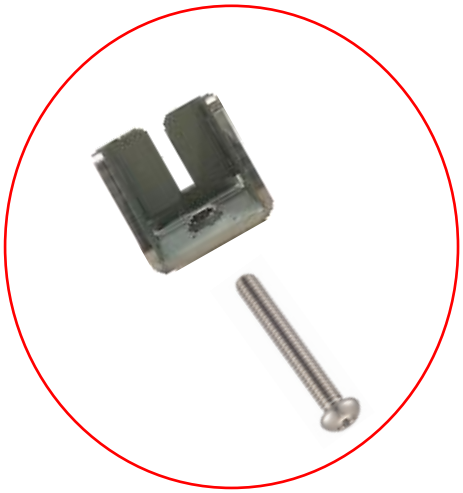

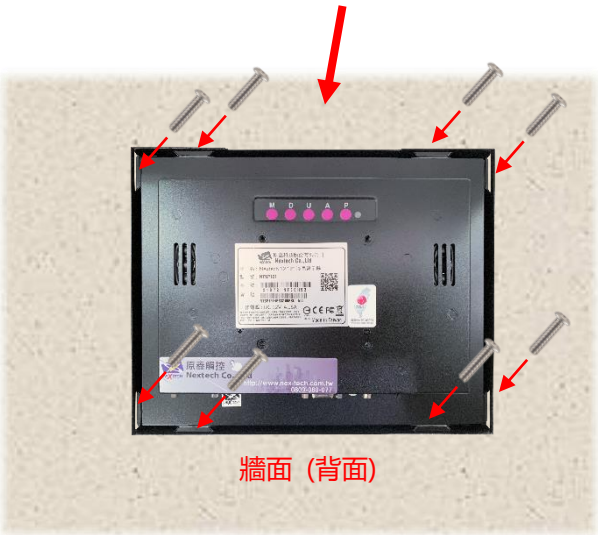

步驟 3：從背面裝上卡扣後，以螺絲固定

(視需求或位置限制,最多可裝 8 個卡扣)

桌上型腳座（選配）

項目	L 腳座	型號	DST-0B004/DST-1B004
支援搭配孔位	100x100 / 75x75 mm	尺寸	194x194x222 mm
材質	鍍鋅鋼板	淨重	1.4 KG
傾仰角	105°	可乘載重量	15 KG

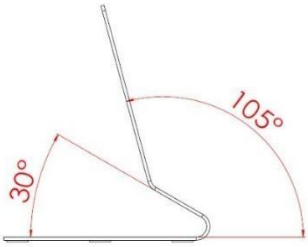

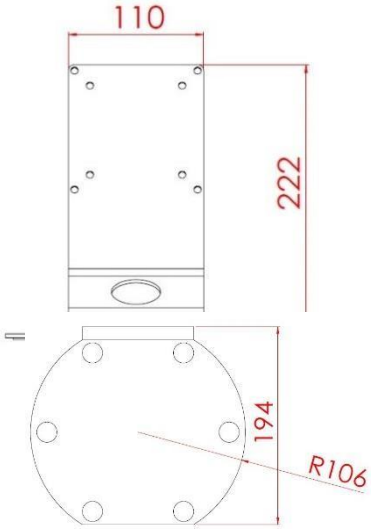

項目	B 腳座	型號	DST-0B002/DST-1B002
支援搭配孔位	100x100 / 75x75 mm	尺寸	203x275x227 mm
材質	Steel/Plastic/Aluminum	淨重	1.8 KG
傾仰角	-2° ~+180°	可乘載重量	15 KG

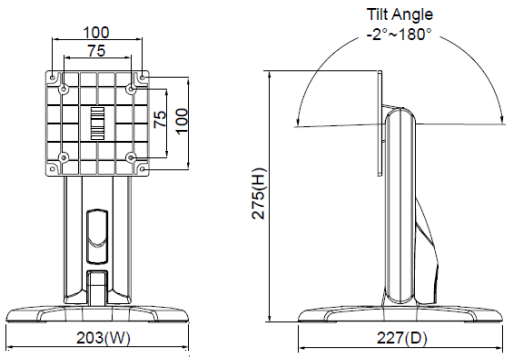

壁掛架（選配）

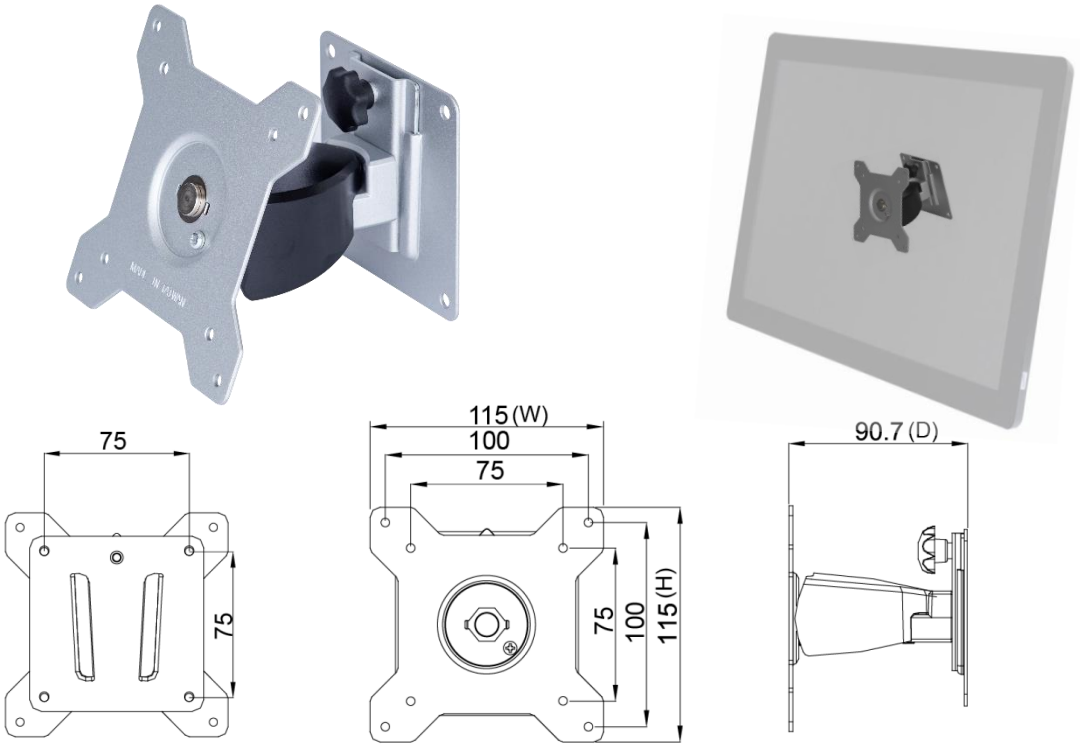

包裝材積資料

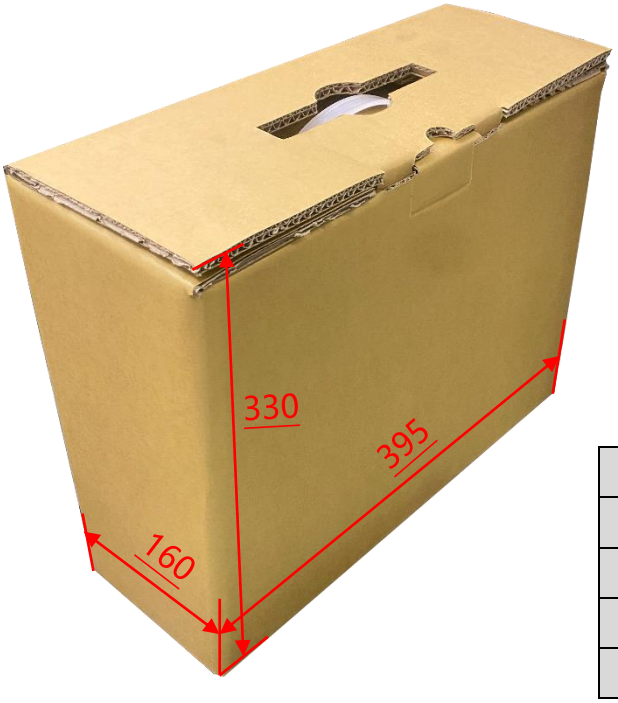

單台紙箱尺寸	395x160x330 mm
單台淨重	≦1.5 KG
單台毛重	≦2.6 KG
空運滿板數量	72 台
滿板尺寸(含棧板)	120x100x142 CM

實體規格

外觀尺寸	245x182x39(±2)mm	淨重	≦1.5 KG
壁掛孔	75x75 mm	毛重	≦2.6 KG

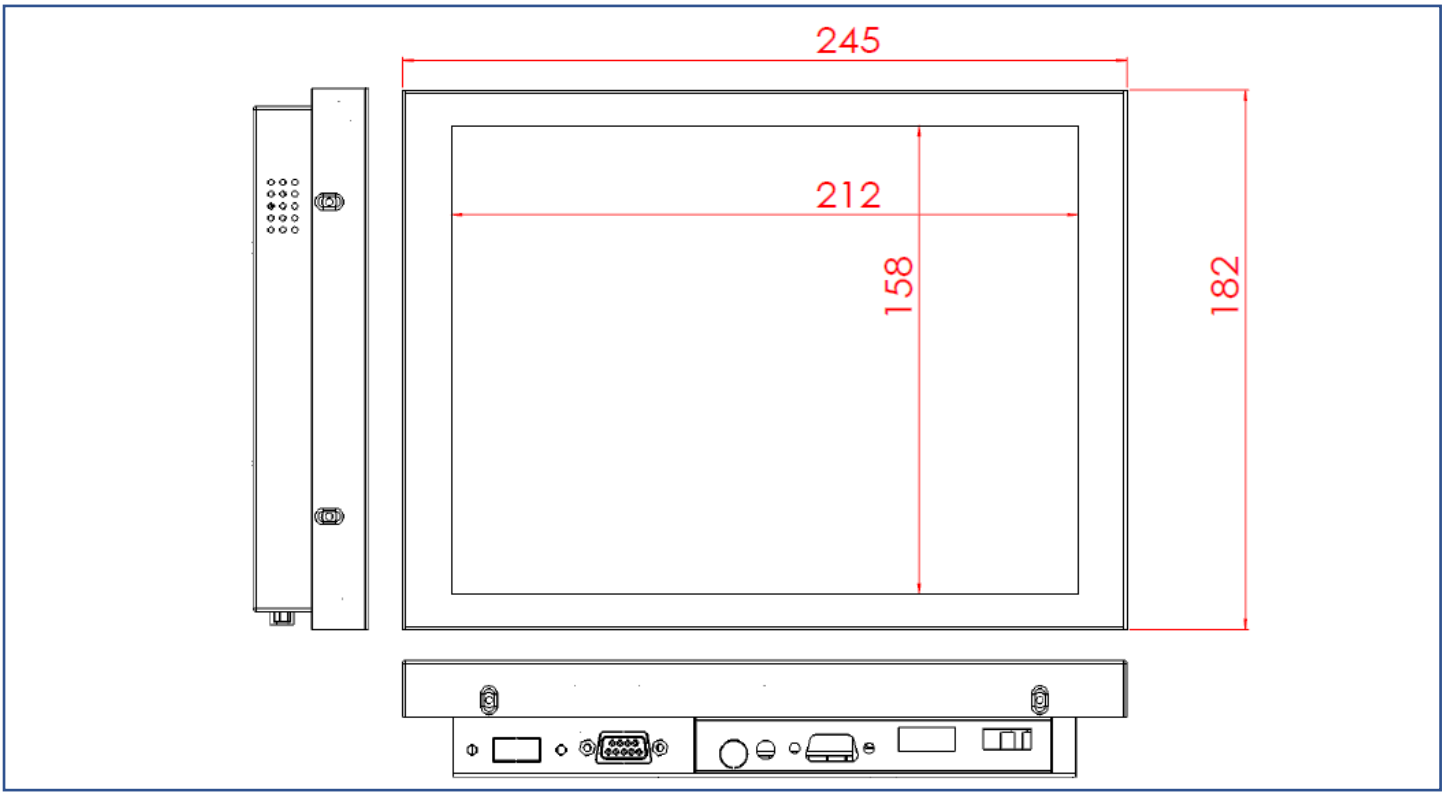

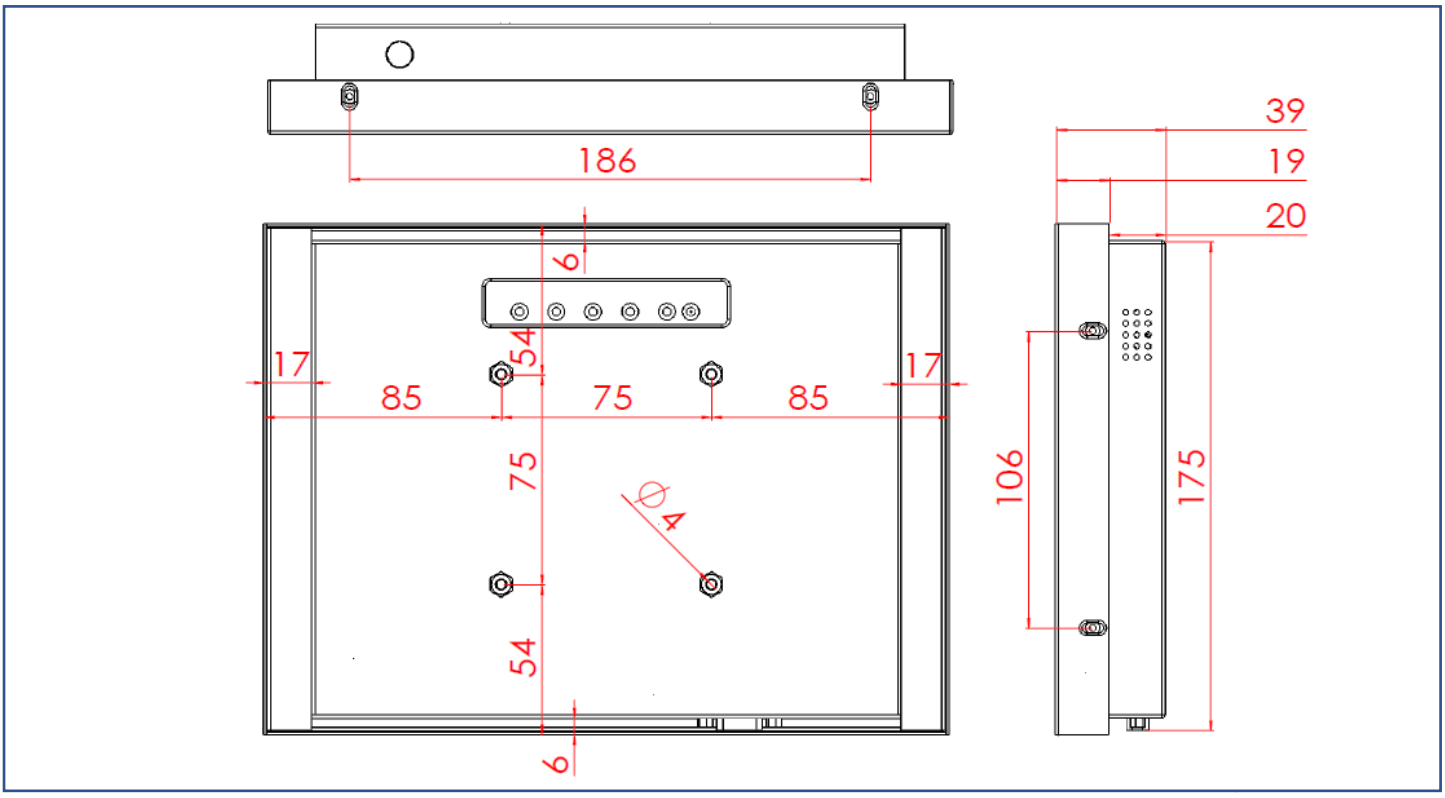

外觀檢驗規範

可視區域(Display Area) 允收標準			
瑕疵說明	瑕疵規格	容許值	備註
點狀不良 (含暗點、雜質、氣泡、 凹洞、灰塵、異物)	D≦0.2mm	忽略	D=直徑
	0.2 < D≦0.7mm	N≦5	N=數量
	0.7 < D≦1mm	N≦3	
	D > 1mm	N≦0	
線狀不良 (含刮傷、毛絮、雜質)	W≦0.15mm	忽略	W=寬度
	0.15 < W≦0.5mm, L≦15mm	N≦2	L=長度
	W > 0.5mm or L > 15mm	NG	

* 目視距離 60 公分，90 度角 (以下同)

外觀正面(含印刷/烤漆) 允收標準			
瑕疵說明	瑕疵規格	容許值	備註
點狀不良 (雜質、氣泡、凸點 凹洞...等)	D≦0.7mm	忽略	D=直徑
	0.7 < D≦1.5mm	N≦3	N=數量
	D > 1.5mm	N≦0	
線狀不良 (含刮傷、毛絮、雜質)	W≦0.2mm, L≦15mm	忽略	W=寬度, L=長度
	0.2 < W≦0.7mm, L≦15mm	N≦1	
	W > 0.7mm or L > 15mm	NG	

外觀側/背面(含印刷/烤漆) 允收標準			
瑕疵說明	瑕疵規格	容許值	備註
點狀不良 (雜質、氣泡、凸點 凹洞...等)	D≦1.5mm	忽略	D=直徑
	1.5 < D≦3mm	N≦8	N=數量
	D > 3mm	N≦2	
線狀不良 (含刮傷、毛絮、雜質)	W≦0.8mm, L≦15mm	忽略	W=寬度, L=長度
	0.8 < W≦1.5mm, L≦15mm	N≦5	
	W > 1.5mm or L > 15mm	NG	

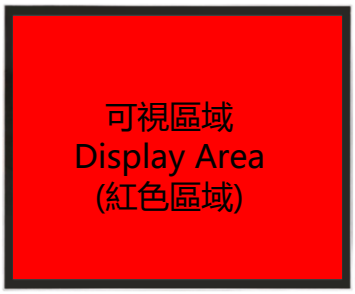

外觀正面(紅色區域)

外觀背面(全)