產品規格書

客戶	
型號	**NTSI550-3 V400**

規格書修改紀錄			
版本	**修訂項目**	**舊版敘述**	**新版敘述**
v1902.1	首次發行		
v1902.2	重新排版		
v1902.3	增加外殼顏色選項		
v1902.4	更正包材尺寸		
v1902.5	更正尺寸標示		
V1902.6	**Nextech Logo 更新**		

產品特色

PSE BSMI RoHS CE ISO9001 FCC

★ 55 吋寬螢幕工控等級面板，1920x1080 (FHD) 解析度
★ VA 廣視角製程 (178°/178°)
★ 廣溫面板，工作溫度 -20~60°C
★ 2500nits 高亮度
★ 紅外線 10 點觸控，強化玻璃硬度 7H **(選配)**
★ 金屬外殼，搭配多樣化的安裝支架選項
★ 台灣製造，三年保固，適用各種嚴苛環境
★ RS232 OSD 遠端控制 **(選配)**
★ 依照環境光源自動調整螢幕亮度 **(選項)**

壁掛架

電動升降推車

直立式 KIOSK 套件

顯示規格

完整型號	NTSI550HX-3XXXF8A-400*	面板製程	VA Type, Normally Black
對角線尺寸	54.64 吋	反應時間	16 msec.
可視區域	1209.6x680.4 mm	背光結構	LED (white LED)
解析度	1920x1080 (FHD)	可視角度（左/右,上/下）	178°/178° (CR=10)
對比	4000:1	背光壽命	>60,000 小時
螢幕比例	16:9	操作溫度	-20~60℃
支援色彩	10.73 億色	儲存溫度	-20~60℃
像素大小	0.63x0.63 mm	亮度	2500nits

* X = A~Z, 0~9 (依照選配規格而定)

觸控功能選項

紅外線觸控			
型號	NTSI55HI-3XUXF8A-400		
觸控面板	光學紅外線	透光率	≥92%
觸控點數	10 點	準確度	99.00%
輸入介面	USB	保護玻璃厚度	4.0±0.2mm
防護等級	IK07	保護玻璃表面硬度	7H

無觸控	
型號	NTSI55H0-3XUXF8A-400

規格選項

外殼顏色		
	規格	型號
標準	**黑色**	**NTSI550HX-3BXXF8A-400**
選項 1	白色	NTSI550HX-3WXXF8A-400
選項 2	銀色	NTSI550HX-3SXXF8A-400
其他選項	其他顏色	NTSI550HX-3XXXF8A-400

* X = A~Z, 0~9 (依顏色而定)

觸控介面端子		
	規格	型號
標準	**USB**	**NTSI550HI-3XUXF8A-400**
選項	無觸控	NTSI550H0-3X0XF8A-400

外殼材質		
	規格	型號
標準	**鍍鋅鋼板（SECC)**	**NTSI550HX-3XXSF8A-400**
選項 1	不鏽鋼	NTSI550HX-3XXLF8A-400
選項 2	鋁合金	NTSI550HX-3XXAF8A-400

其他規格選項

OSD 螢幕控制		
	項目	描述
標準	**實體按鍵**	**背置實體按鍵**
選項 1	遠端軟體控制	遠端軟體控制,RS232 介面
選項 2	自動調光	依照環境光源自動調整面板亮度

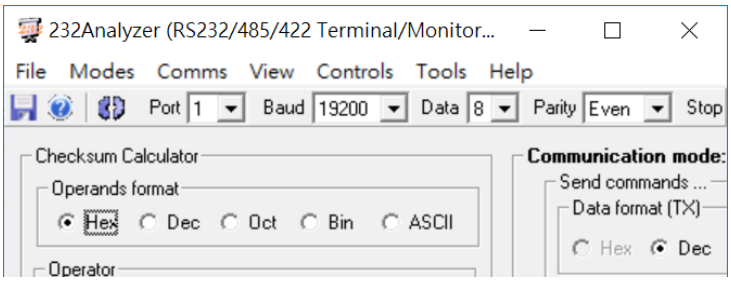

* 遠端軟體控制

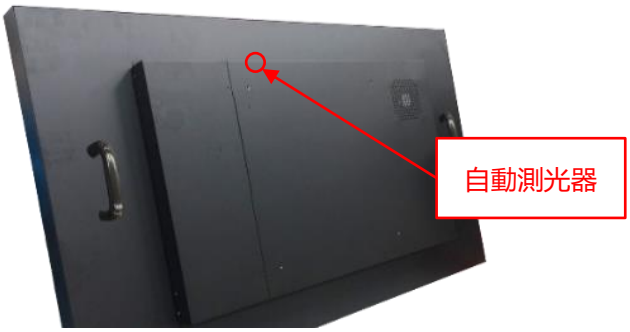

輸出/輸入規格

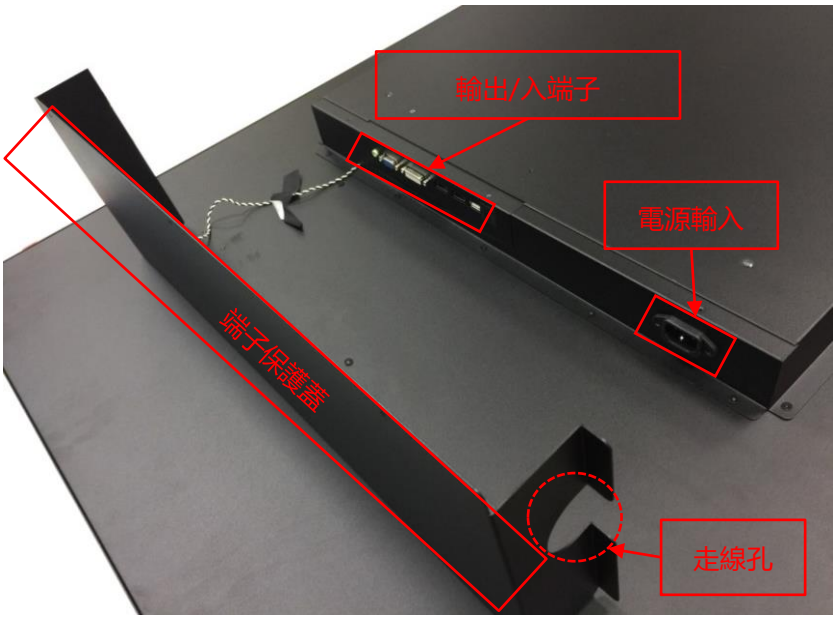

開啟時

關閉時

輸出/輸入	數量	輸出/輸入	數量
VGA	1	USB 2.0 觸控介面	1
HDMI	1	喇叭	10Wx2
DP	1	RS232	選配
類比音源輸入(3.5mm)	1	自動調光器	選配
AC 電源輸入(C14)	1		

支援作業系統

Windows	**Win7, Win8, Win10, Win11 ↑**
Linux	**Kernel 2.6.24 ↑**
Android	**3.0 ↑**
Mac	**10.5.x ↑ (Intel CPU)**

配件

項目	描述	數量
HDMI 線	**HDMI 公對公，1.5 公尺**	**1**
電源線	***(依照出貨國家而定)**	**1**
USB 線	**A type 公對公，1.5 公尺 *(僅適用觸控機種)**	**1**

包裝材積資料

紙箱尺寸	**153x96x23 CM**
淨重	**≦55.1 KG**
毛重	**≦62.7 KG**

壁掛架（選配）

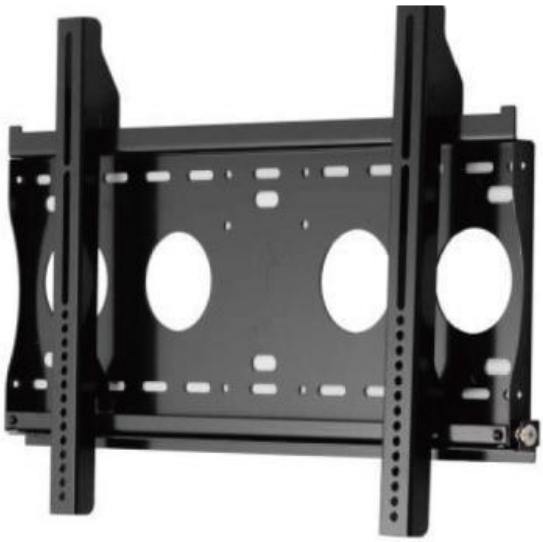

型號	WMB-B001		
適用壁掛孔	Max. 400x450 mm	本體尺寸	508x490x48 mm
材質	SECC	淨重	4.01 KG
傾仰角度	0°/5°/10°/13°/15°	支撐最大重量	80 KG
螺絲規格	M4/M5/M6/M8	離壁面最小距離	48 mm

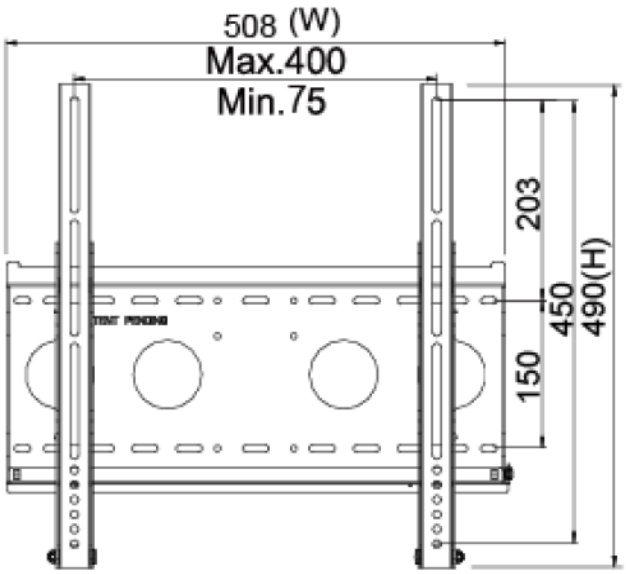

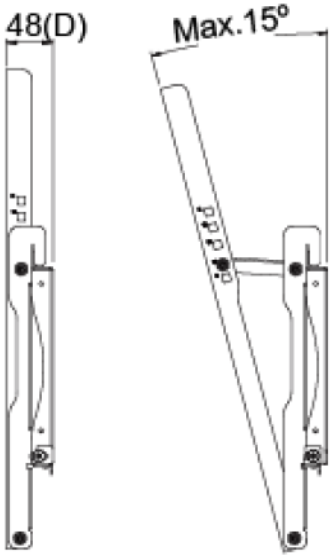

電動升降推車（選配）

淨重	28.4 KG
電器規格	AC 200~240V 50/60Hz
操作介面	按鍵（升/降)
包裝材積	W1160xD833xH1727 mm
螺絲規格	M4/M5/M6/M8
材質	Aluminum/Plastic/Steel
最大支援壁掛孔距	800x600mm
最大支撐重量	80 KG
移動輪	4 (前 2 煞車輪)
高度調整範圍	455 mm
RoHS/REACH 認證	Yes

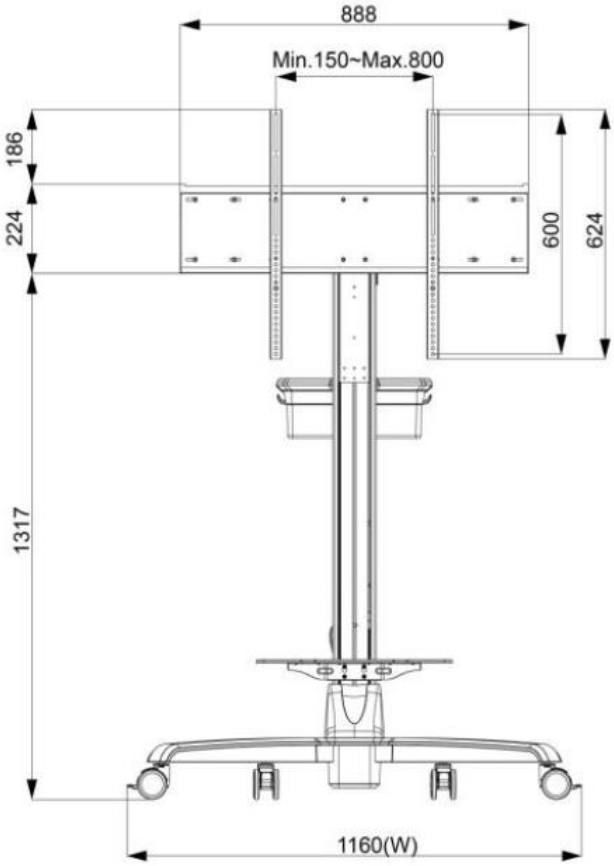

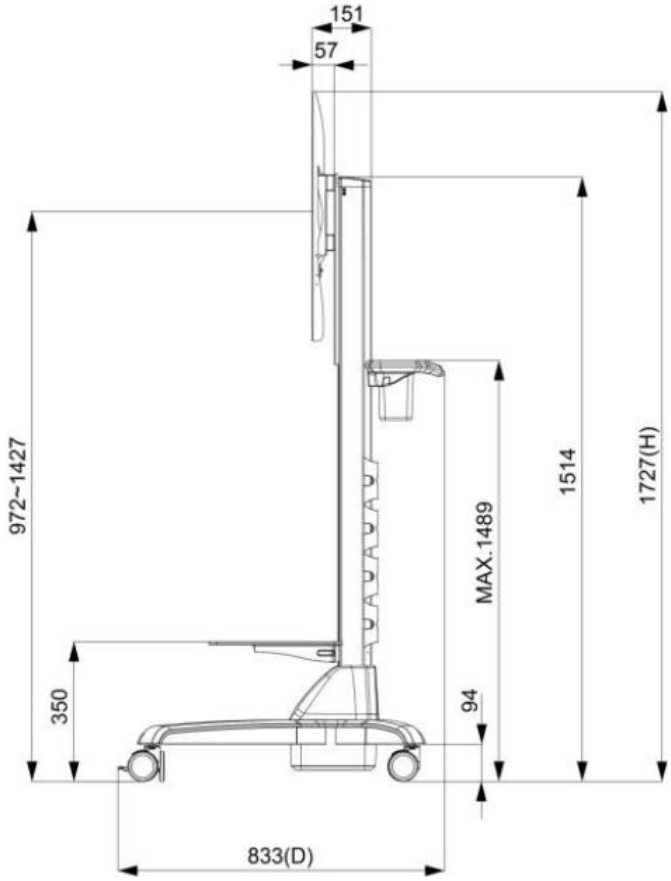

KIOSK 機箱套組 (選配)

材質	鍍鋅鋼板 (SECC)
移動輪	4 (前 2 煞車輪)
防水等級	前方 IP65
電源面板	無 (預留出線孔)

實體規格
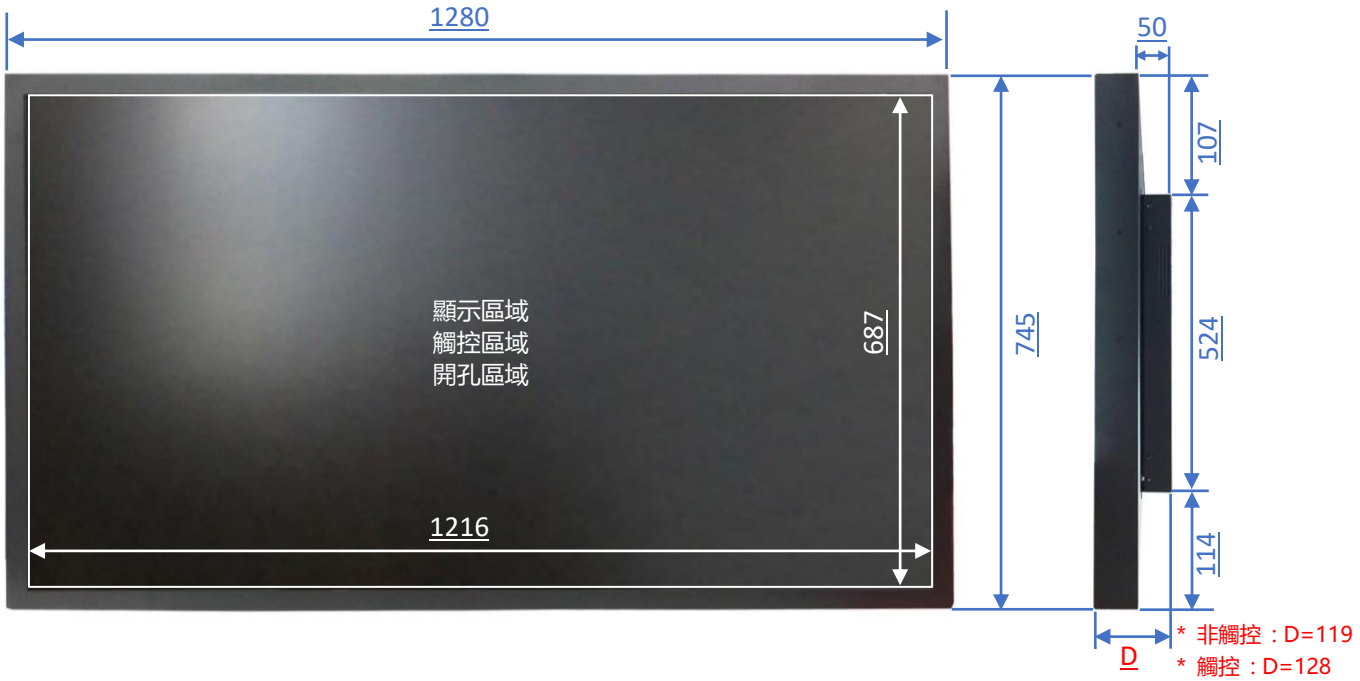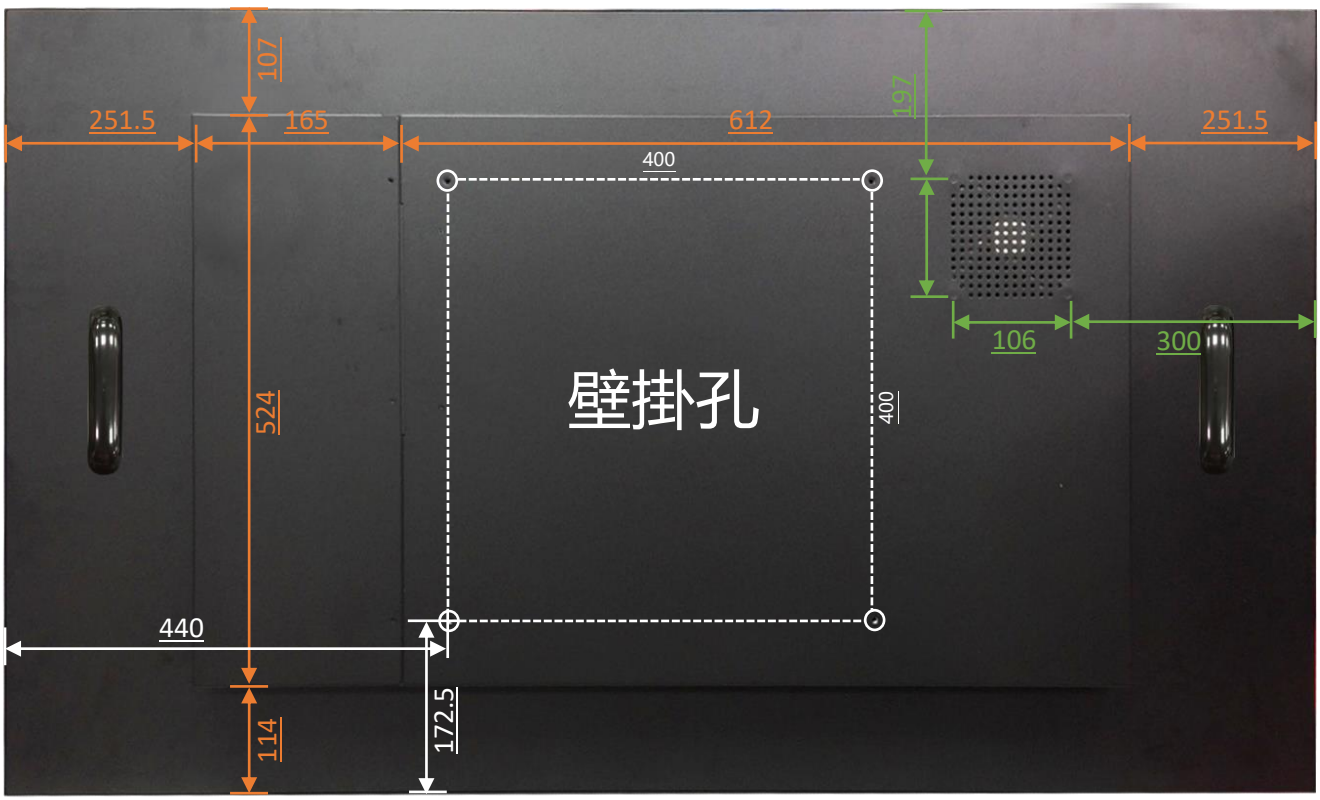
外觀尺寸	1280x745xD*(±2)mm	淨重	≦55.1 KG
壁掛孔	400x400 mm	毛重	≦62.7 KG