產品規格書

客戶	
型號	**NTSI550-1 V500**

規格書修改紀錄			
版本	**修訂項目**	**舊版敘述**	**新版敘述**
v2112.1	首次發行		
v2112.2	**Nextech Logo 更新**		

產品特色

★ 55 吋寬螢幕工控等級面板，4K (UHD) 解析度
★ VA 廣視角製程 (178°/178°)
★ 紅外線 10 點觸控，強化玻璃硬度 7H **(選配)**
★ 金屬外殼，搭配多樣化的安裝支架選項
★ 台灣製造，三年保固
★ 最大亮度可達 700nit，適用室外環境 **(選配)**
★ RS232 OSD 遠端控制 **(選配)**
★ 依照環境光源自動調整螢幕亮度 **(選項)**

PSE BSMI RoHS CE ISO9001 FCC

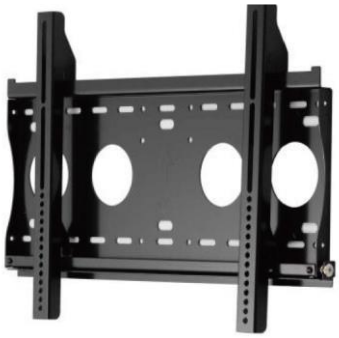

壁掛架

電動升降推車

直立式 KIOSK 套件

顯示規格

完整型號	NTSI550XXS9A-XXXXXX-500*	面板製程	VA Type, Normally Black
對角線尺寸	55 吋	反應時間	8.5 msec.
可視區域	1209.6x680.4 mm	背光結構	LED (white LED)
解析度	3840x2160 (UHD)	可視角度（左/右,上/下）	178°/178° (CR=10)
對比	4000:1	背光壽命	>50,000 小時
螢幕比例	16:9	操作溫度	0~50℃
支援色彩	10.7 億色	儲存溫度	-20~60℃
像素大小	0.315x0.315 mm		

* X = A~Z, 0~9 (依照選配規格而定)

顯示規格選項

亮度			
	亮度	適用環境	型號
標準	450nits	一般環境(室內)	NTSI550NXS9A-XXXXXX-500
選項	700 nits	室外/半室外	NTSI550HX29A-XXXXXX-500

* 請查閱另份規格書 NTSI550-2 V500

配件

項目	描述	數量
HDMI 線	HDMI 線,公對公,1.8 公尺	1
電源線	*(依照出貨國家而定)	1
USB 線	A type 公對公，1.5 公尺 *(僅適用觸控機種)	1

觸控功能選項

紅外線觸控			
型號	NTSI550XIS9A-XXXXUX-500		
觸控面板	光學紅外線	透光率	≥92%
觸控點數	10 點	準確度	99.00%
輸入介面	USB	保護玻璃厚度	4.0±0.2mm
防護等級	IK07	保護玻璃表面硬度	7H

無觸控	
型號	NTSI55X0S9A-XXXX0X-500

表面處理		
	規格	**型號**
標準	**(無)**	**NTSI550XXS9A-00XXXX-500**
選項	抗眩光鍍層 (AG Coating)	NTSI550XXS9A-GGXXXX-500

支援作業系統

Windows	**Win7, Win8, Win10, Win11 ↑**
Linux	**Kernel 2.6.24 ↑**
Android	**3.0 ↑**
Mac	**10.5.x ↑ (Intel CPU)**

規格選項

外殼顏色		
	規格	型號
標準	**黑色**	**NTSI550XXS9A-XXBXXX-500**
選項 1	白色	NTSI550XXS9A-XXWXXX-500
選項 2	銀色	NTSI550XXS9A-XXSXXX-500
其他選項	其他顏色	NTSI550XXS9A-XXXXXX-500

* X = A~Z, 0~9 (依顏色而定)

外殼材質		
	規格	型號
標準	**鍍鋅鋼板（SECC)**	**NTSI550XXS9A-XXXSXX-500**
選項 1	不鏽鋼	NTSI550XXS9A-XXXLXX-500
選項 2	鋁合金	NTSI550XXS9A-XXXAXX-500

觸控介面端子		
	規格	型號
標準	**USB**	**NTSI550XIS9A-XXXXUX-500**
選項	無觸控	NTSI550X0S9A-XXXX0X-500

散熱風扇		
	規格	型號
標準	**無風扇**	**NTSI550XIS9A-XXXXX0-500**
選項	7 葉/1200 轉/最大 CFM:44.8/25 分貝	NTSI550X0S9A-XXXXXF-500

輸出/輸入規格

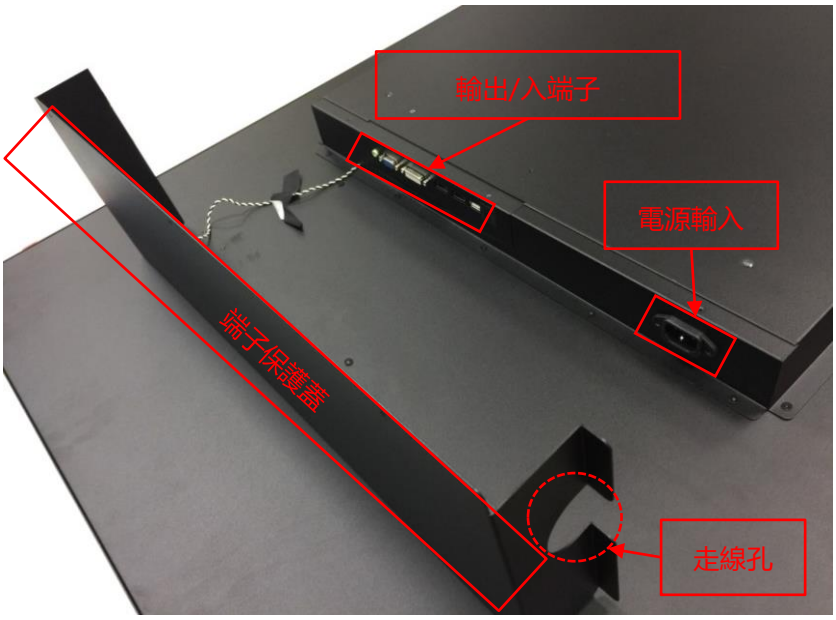

開啟時

關閉時

輸出/輸入	數量	輸出/輸入	數量
HDMI 輸入	2	USB 2.0 觸控介面	1
VGA 輸入	1	RS232	選配
DisplayPort 輸入	2	喇叭	10Wx2
音源輸入(3.5mm)	1	自動調光器	選配
AC 電源輸入(C14)	1		

其他規格選項

OSD 螢幕控制		
	項目	描述
標準	**實體按鍵**	**背置實體按鍵**
選項 1	遠端軟體控制	遠端軟體控制,RS232 介面
選項 2	自動調光	依照環境光源自動調整面板亮度

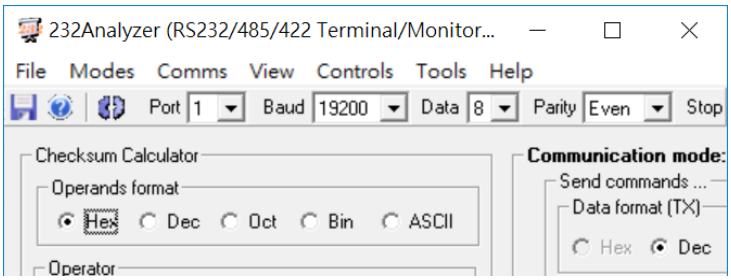

* 遠端軟體控制

包裝材積資料

紙箱尺寸	**153x96x23 CM**
淨重	**≦55.1 KG**
毛重	**≦62.7 KG**

壁掛架（選配）

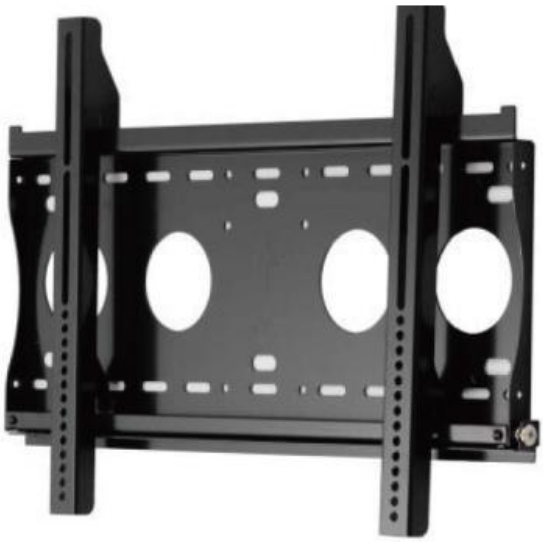

型號	WMB-B001		
適用壁掛孔	Max. 400x450 mm	本體尺寸	508x490x48 mm
材質	SECC	淨重	4.01 KG
傾仰角度	0°/5°/10°/13°/15°	支撐最大重量	80 KG
螺絲規格	M4/M5/M6/M8	離壁面最小距離	48 mm

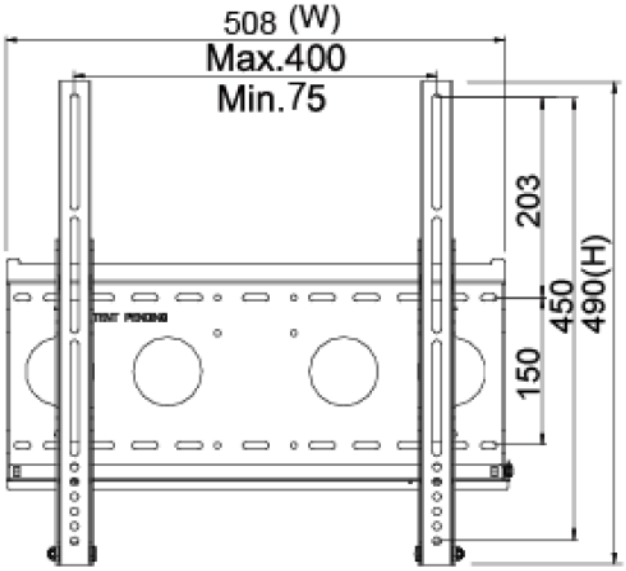

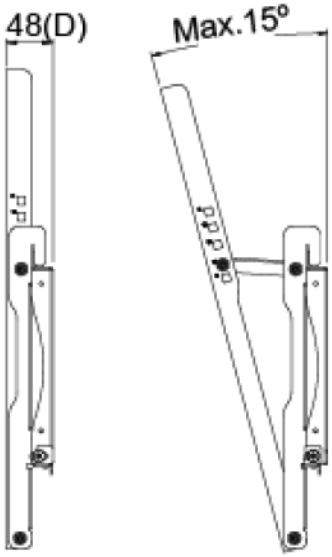

電動升降推車（選配）

淨重	28.4 KG
電器規格	AC 200~240V 50/60Hz
操作介面	按鍵（升/降)
包裝材積	W1160xD833xH1727 mm
螺絲規格	M4/M5/M6/M8
材質	Aluminum/Plastic/Steel
最大支援壁掛孔距	800x600mm
最大支撐重量	80 KG
移動輪	4 (前 2 煞車輪)
高度調整範圍	455 mm
RoHS/REACH 認證	Yes

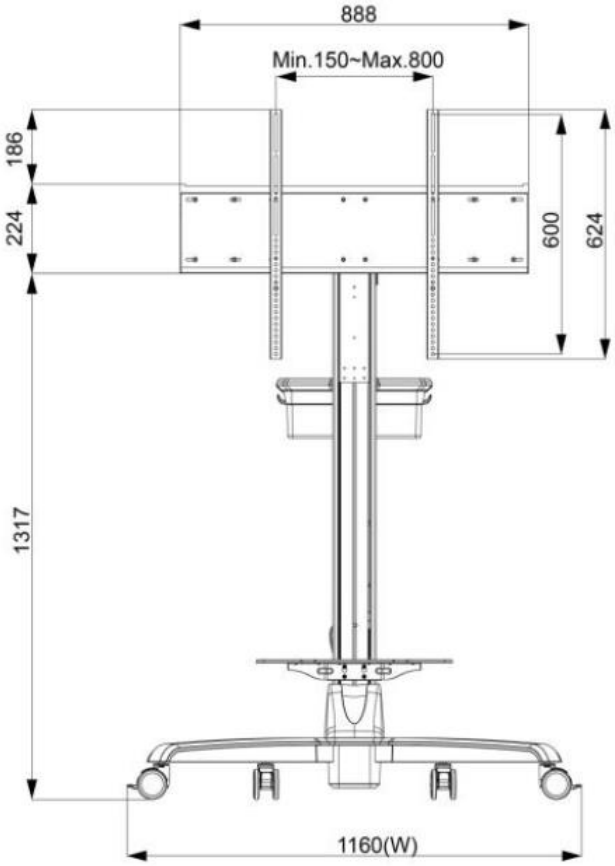

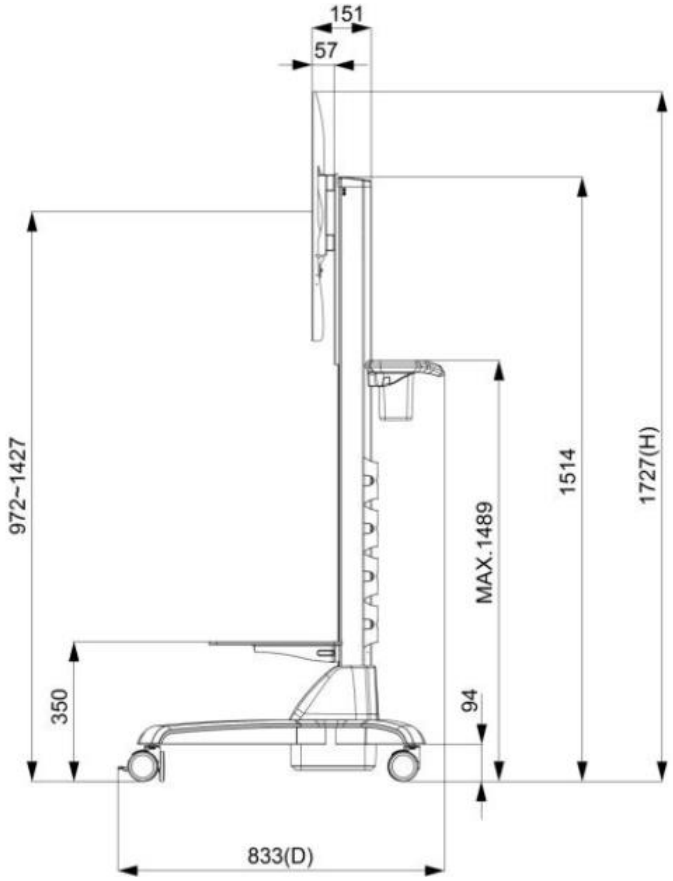

KIOSK 機箱套組 (選配)

材質	鍍鋅鋼板 (SECC)
移動輪	4 (前 2 煞車輪)
防水等級	前方 IP65
電源面板	無 (預留出線孔)

實體規格
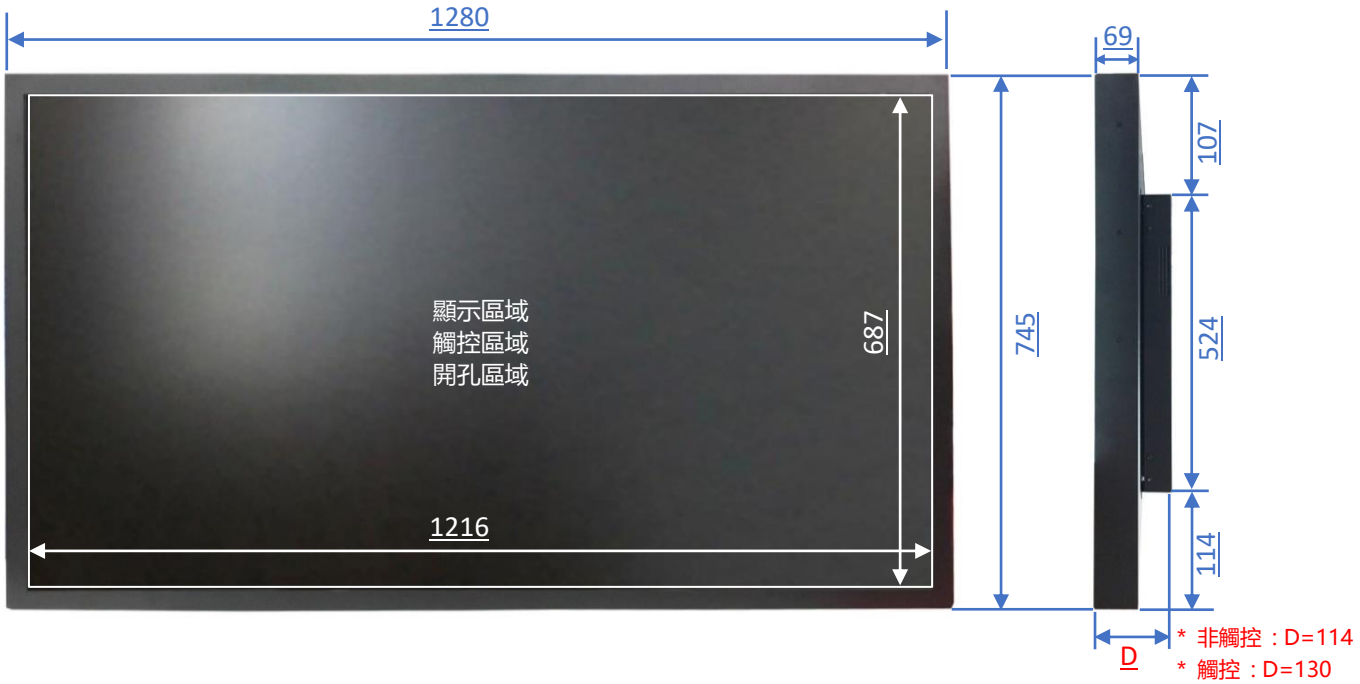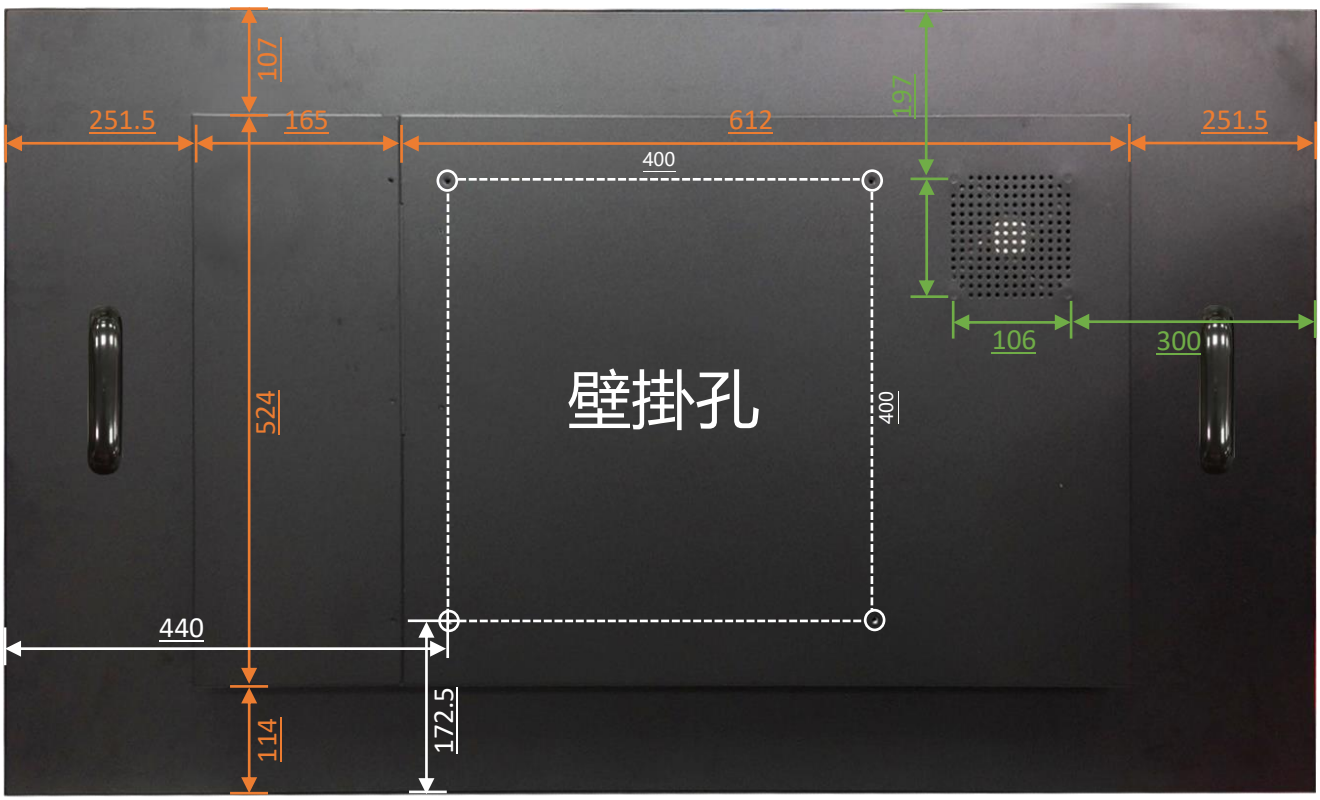
外觀尺寸	1280x745xD*(±1)mm	淨重	≦55.1 KG
壁掛孔	400x400 mm	毛重	≦62.7 KG