產品規格書

客戶	
產品名稱	**NTAP215-1-S5 V600**
完整型號	**NTAP215XXSXX-S5A54FB-XXXX-600**

* X = A~Z, 0~9(依照選配規格而定.)

規格書修改紀錄			
版本	**修訂項目**	**舊版敘述**	**新版敘述**
v2506.1	首次發行		
v2506.2	**修正 I/O 設計**	**USB 3.0 x1, USB 2.0 x4**	**USB 3.0 x1, USB 2.0 x1**

產品特色

PSE BSMI RoHS CE ISO9001 FCC

★ 21.5 吋 16:9 寬螢幕，1920x1080 (FHD) 解析度
★ 廣視角製程 (178°/178°)
★ Rock Chip ARM Cortex A55 RK3568 Quad-Core 2.0GHz CPU
★ On Board DDR4 4G Memory
★ On Board 32 Flash ROM
★ Micro SD 插槽 x1
★ 搭載 Android 11
★ 窄邊框全平面投射式電容觸控，強化玻璃硬度 7H
★ 10 點觸控，支援原鑫專用觸控筆
★ 金屬外殼，搭配多樣化的安裝支架選項
★ 台灣製造，三年保固
★ 最大亮度可達 1500nits，適用室外環境 **(選配)**
★ 抗眩光/抗 UV/防窺/抗菌膜等表面處理 **(選配)**

桌上型腳座

壁掛架

Open-frame 支架

Panel Mount

系統規格

CPU	Rock Chip ARM Cortex A55 RK3568 Quad-Core 2.0GHz
記憶體	DDR4 4G
儲存裝置	32G Flash ROM
音效	Realtek Audio HDA Codec
實體網路	Realtek GbE LAN Chip (RJ45, 10/100/1000 Mbps)
無線網路	Wi Fi 2.4/5GHz and Bluetooth 4.2 (support BLE)
支援作業系統	Android 11

顯示規格

對角線尺寸	21.5 吋	面板製程	Normally Black
可視區域	476.064x267.786 mm	背光結構	LED (white LED)
解析度	1920x1080 (FHD)	可視角度（左/右,上/下）	178°/178° (CR=10)
對比	1000:1	反應時間	14 msec.
螢幕比例	16:9	背光壽命	>30,000 小時
支援色彩	1,670 萬色	操作溫度	0~50℃
像素大小	0.24795x0.24795 mm	儲存溫度	-20~60℃

顯示規格選項

亮度			
	亮度	適用環境	型號
標準	500nits	一般環境(室內)	NTAP215NXSXX-S5A54FB-XXXX-600
選項 1	1000nits	室外/半室外	NTAP215AXSXX-S5A54FB-XXFX-600
選項 2	1500nits	全室外/陽光直射環境	NTAP215HX2XX-S5A54FB-XXFX-600 *

* 請查閱另份規格書 NTAP215-2-S5 V600

觸控規格選項

觸控		
	規格	型號
標準	**電容式觸控**	**NTAP215XPSXX-S5A54FB-XXXX-600**
選項 1	電阻式觸控	NTAP215X5SXX-S5A54FB-XXXX-600
選項 2	無觸控	NTAP215X0SXX-S5A54FB-XXXX-600

電容式觸控規格

觸控點數	10 點	保護玻璃厚度	2.0±0.2mm
透光率	≥87%	保護玻璃表面硬度	7H
準確度	99.00%	防護等級	IK07

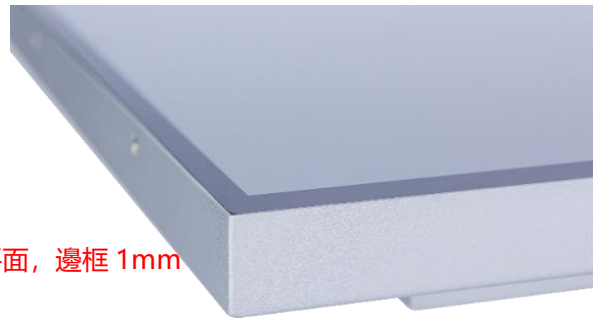

* 全平面，邊框 1mm

電阻式觸控規格

觸控點數	單點	表面處理	抗眩光<15%
透光率	80%±5%	表面硬度	≥3H
準確度	98.50%		

表面處理		
	規格	型號
標準	**(無)**	**NTAP215XXS00-S5A54FB-XXXX-600**
選項 1	抗眩光+UV 鍍層(AG Coating+Anti UV)	NTAP215XXSGG-S5A54FB-XXXX-600
選項 2	抗菌處理 (AB Treatment)	NTAP215XXSAB-S5A54FB-XXXX-600
選項 3	防窺片 (AS Film)	NTAP215XXSSF-S5A54FB-XXXX-600

系統規格選項

外殼材質		
	規格	型號
標準	**鍍鋅鋼板 (SECC)**	**NTAP215XXSXX-S5A54FB-SXXX-600**
選項 1	不鏽鋼	NTAP215XXSXX-S5A54FB-LXXX-600
選項 2	鋁合金	NTAP215XXSXX-S5A54FB-AXXX-600

外殼顏色		
	規格	型號
標準	**銀色**	**NTAP215XXSXX-S5A54FB-XSXX-600**
選項 1	白色	NTAP215XXSXX-S5A54FB-XWXX-600
選項 2	黑色	NTAP215XXSXX-S5A54FB-XBXX-600
其他選項	其他顏色	NTAP215XXSXX-S5A54FB-XXXX-600

* X = A~Z, 0~9 (依顏色而定)

散熱風扇		
	規格	型號
標準	**無風扇**	**NTAP215XXSXX-S5A54FB-XX0X-600**
選項	7 葉/4000 轉/28.3 分貝	NTAP215XXSXX-S5A54FB-XXFX-600

電源輸入		
	規格	型號
標準	**12VDC-in, 附 AC/DC 變壓器**	**NTAP215XXSXX-S5A54FB-XXX2-600**
選項	100~240VAC, C14 AC 電源插頭	NTAP215XXSXX-S5A54FB-XXXA-600

DC-in

AC-in

輸出/輸入規格

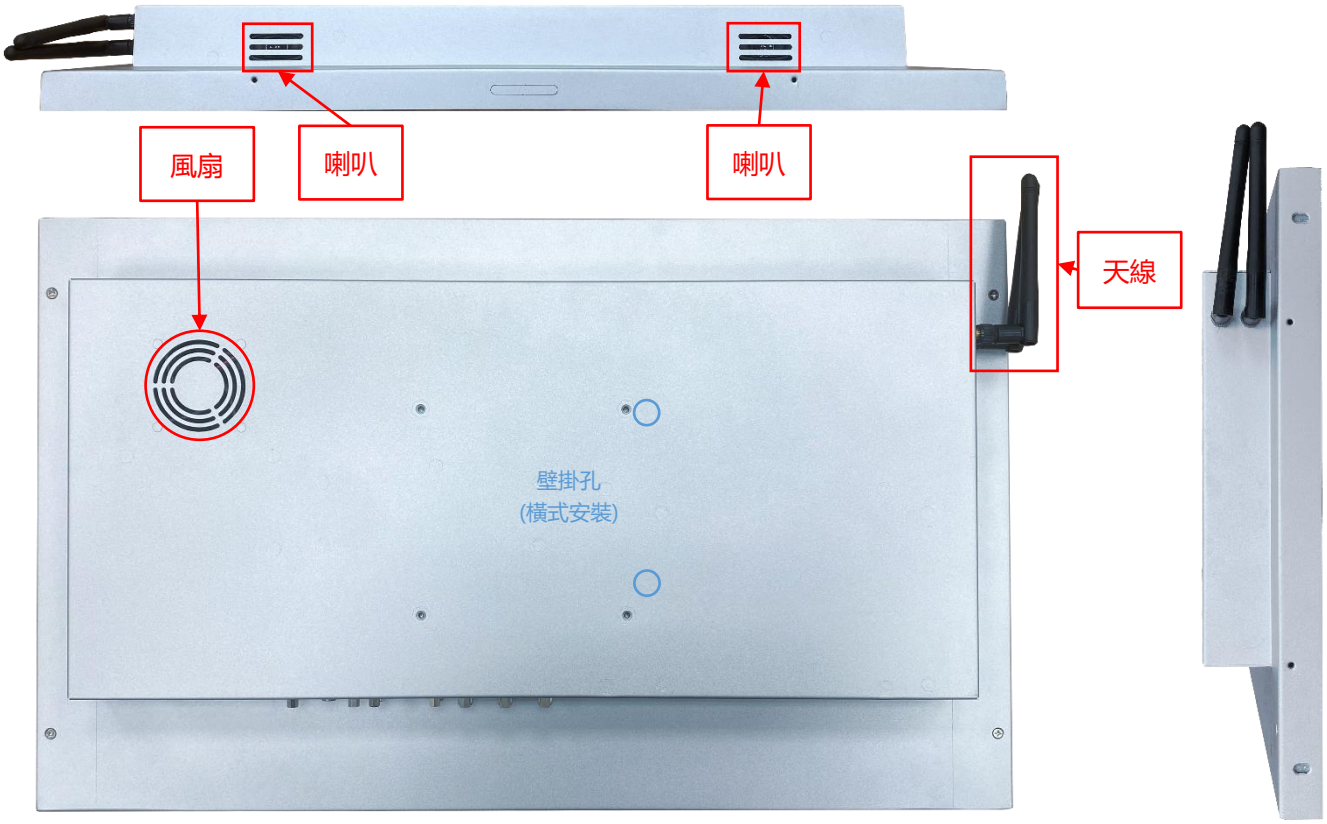

輸出/輸入	數量	輸出/輸入	數量
DC 電源輸入	**1**	音源輸出/麥克風輸入	**1**
AC 電源輸入	**選配**	網路介面(RJ45)	**1**
USB 2.0	**1**	WIFI 及增益天線	**1**
USB 3.0	**1**	喇叭	**2W x2**
RS232	**3**		

前鏡頭及麥克風（選配）

鏡頭	1/3.06” CMOS Image sensor
最大解析度	12MP 3840x3104
預設解析度	3840x2160 (UHD/4K)
像素大小	1.12um x1.12um
裝置名稱	12Mp WebCam
自動對焦	有
對焦距離	10 CM~無限
輸入電壓	5V
麥克風靈敏度	-26 dBFS
頻率	2.4 MHz
資料延遲	18~60 nsec

觸控筆（選配）

觸控筆技術	被動式高感度金屬網格
筆頭尺寸(直徑)	6mm
筆身吸附功能	有

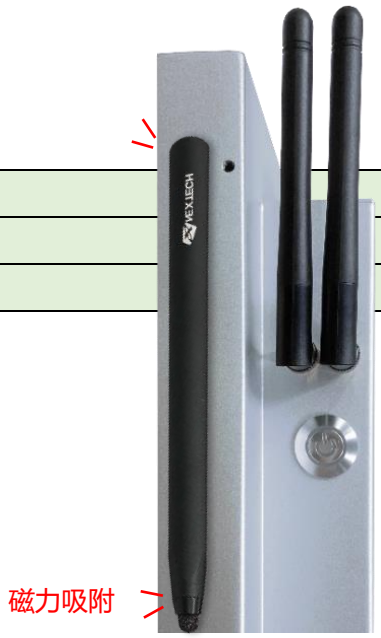

前保護框（選配）

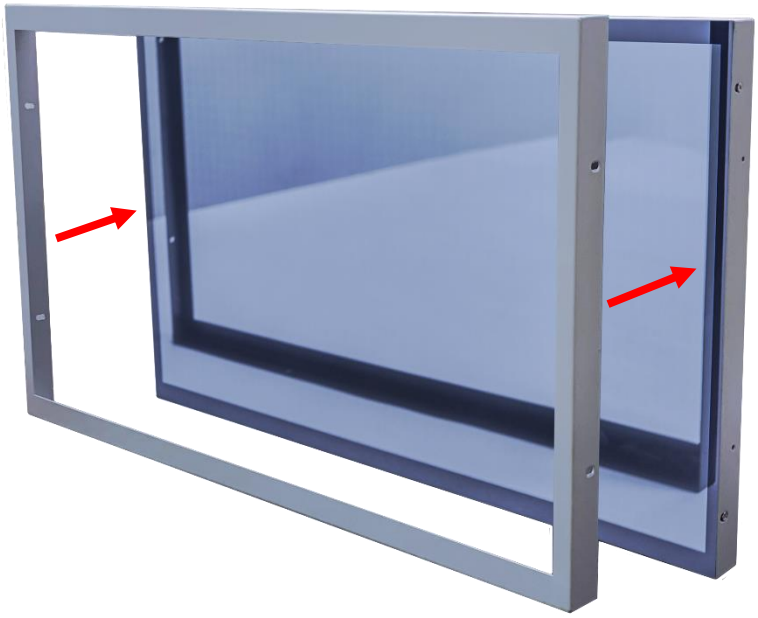

標準品 **NTAP215** 是全平面無邊框設計，可選購**前保護框**加強防護觸控面板的角落

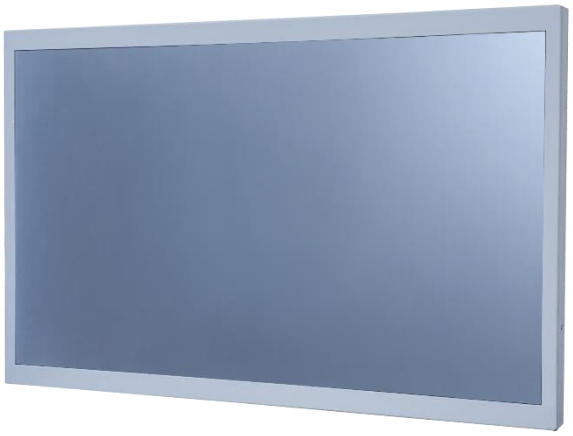

加上**前保護框**以後，可加貼水密膠條，前方可達 **IP65** 防水等級

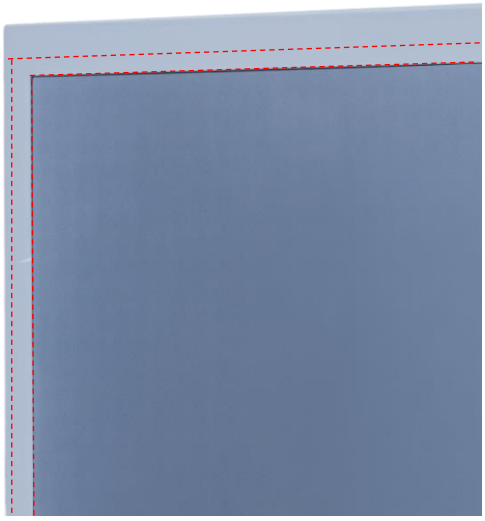

側邊支架（選配）

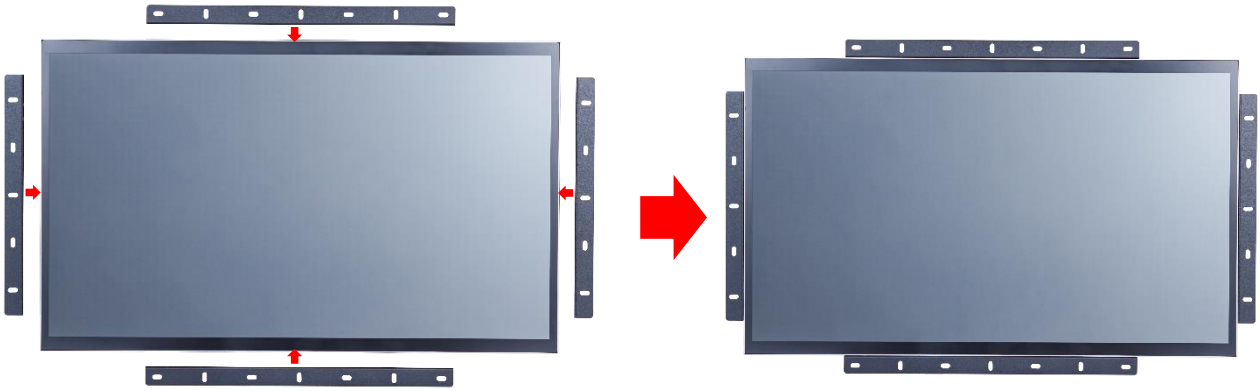

加 Open-frame 支架尺寸圖

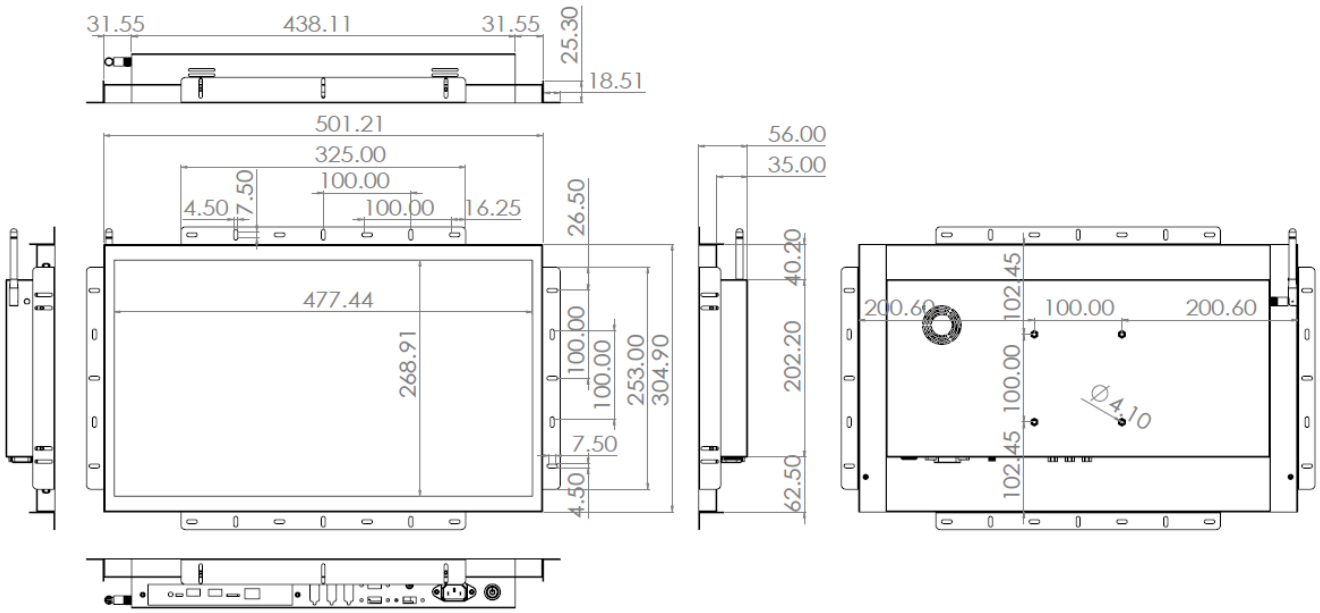

前嵌套件/Panel Mount Kit (選配)

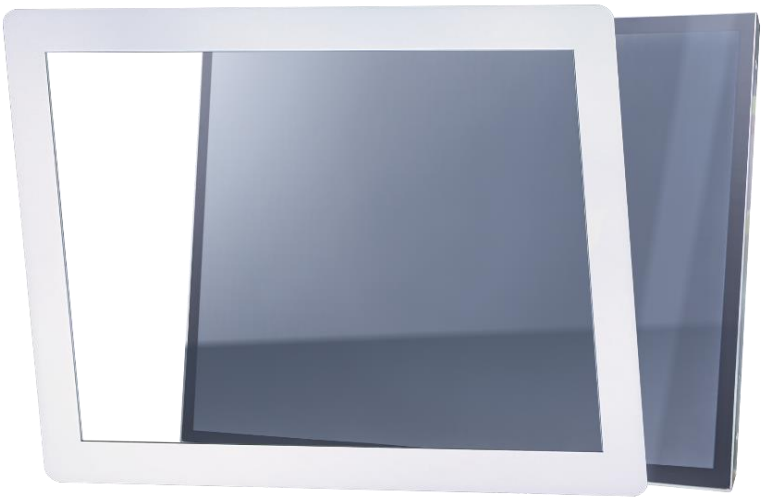

加前嵌套件尺寸圖

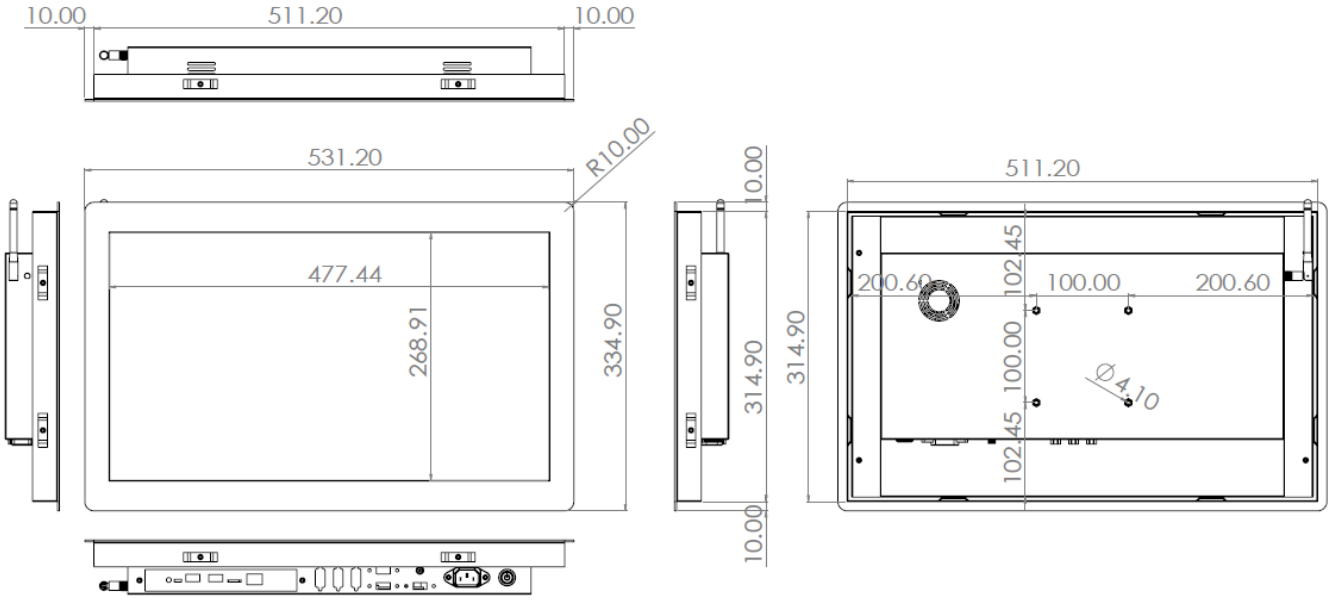

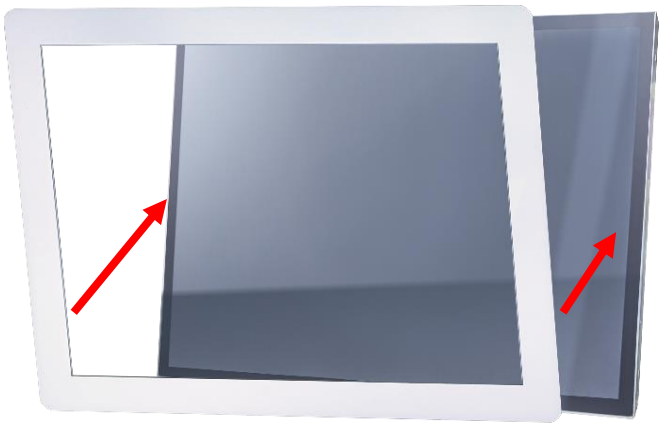

步驟 1：將前嵌套件與螢幕本體結合
(此工序出廠時已先預組完畢)

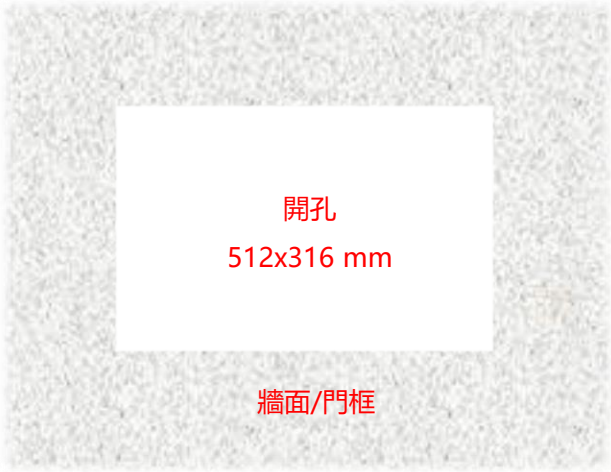

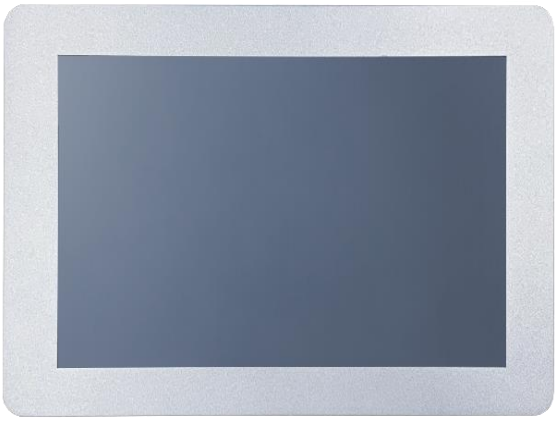

步驟 2：從正面將螢幕嵌入預開孔

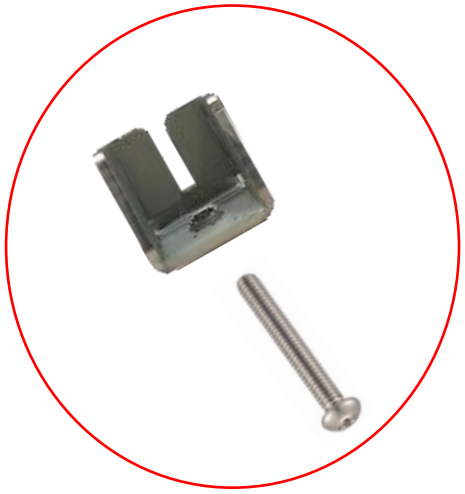

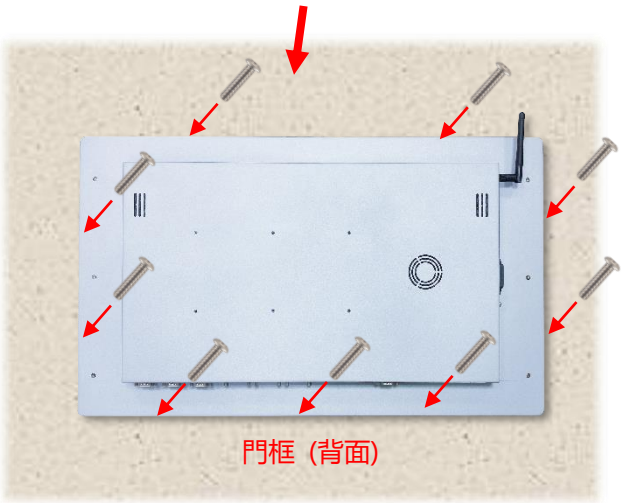

步驟 3：從背面裝上卡扣後，以螺絲固定
(視需求或位置限制,最多可裝 9 個卡扣)

桌上型腳座（選配）

項目	B 腳座	型號	DST-0B002/DST-1B002
支援搭配孔位	100x100 / 75x75 mm	尺寸	203x275x227 mm
材質	Steel/Plastic/Aluminum	淨重	1.8 KG
傾仰角	-2° ~+180°	可乘載重量	15 KG

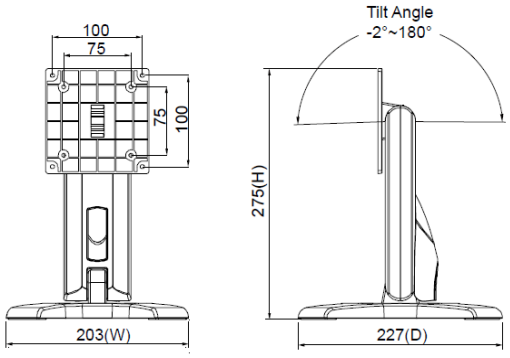

項目	Z 腳座	型號	DST-0BZ01/DST-1BZ01
支援搭配孔位	100x100 / 75x75 mm	尺寸	190x240x41.6
材質	鍍鋅鋼板	淨重	2.6 KG
傾仰角	±360°	可乘載重量	15 KG

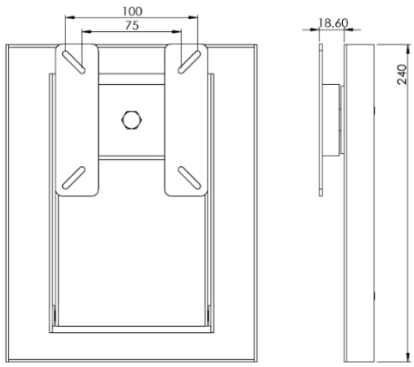

壁掛架（選配）

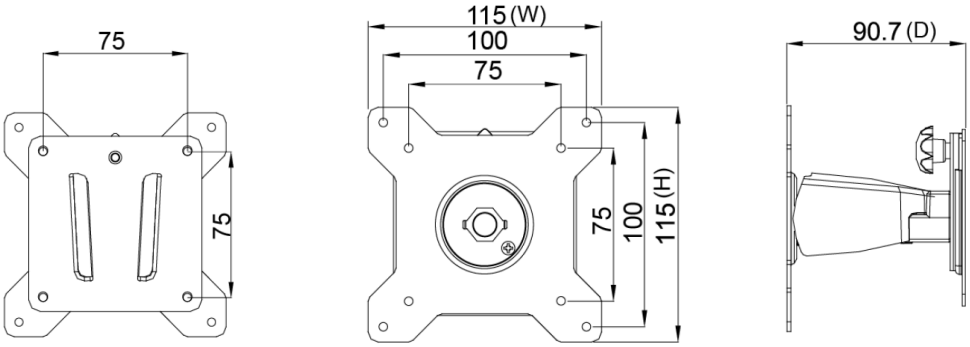

包裝材積資料

單台紙箱尺寸	670x155x445 mm
單台淨重	≦5.1 KG
單台毛重	≦7.2 KG
空運滿板數量	30 台
滿板尺寸(含棧板)	120x100x147 CM

實體規格

外觀尺寸（不含天線）	501.21x304.9x56(±2)mm	淨重	≦5.1 KG
壁掛孔	100x100 mm	毛重	≦7.2 KG

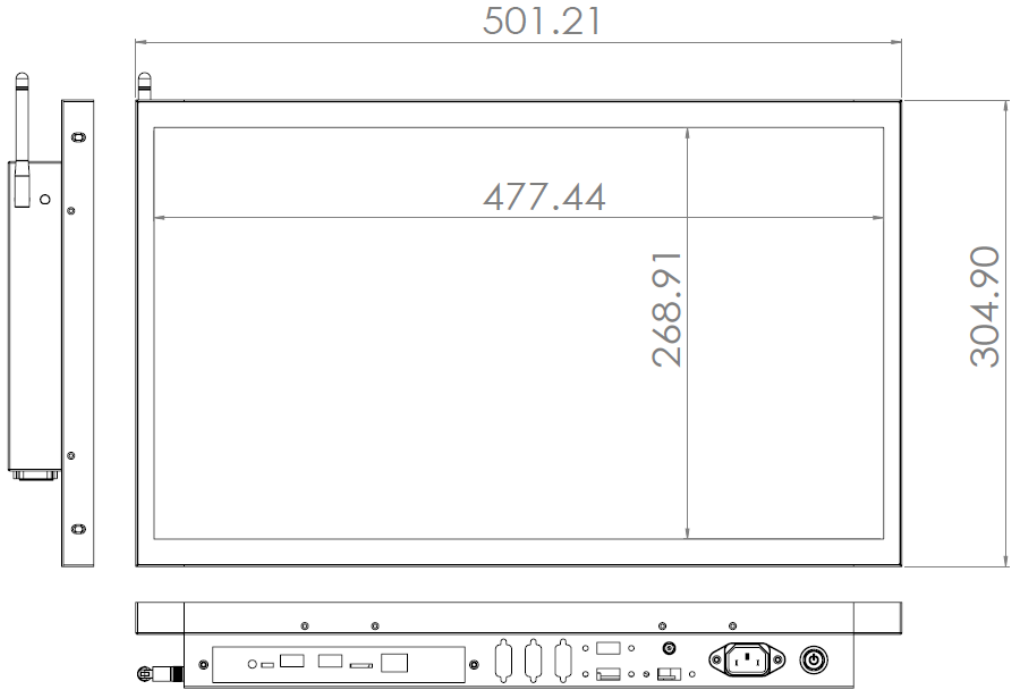

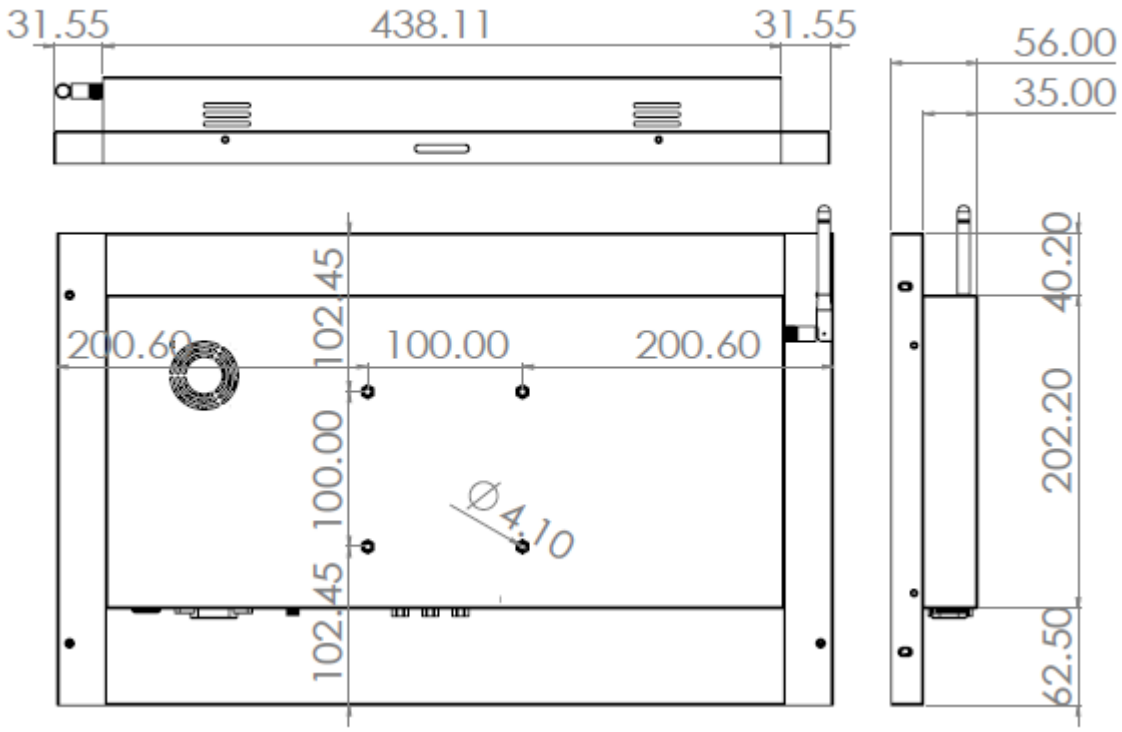

外觀檢驗規範

可視區域(Display Area) 允收標準			
瑕疵說明	瑕疵規格	容許值	備註
點狀不良 (含暗點、雜質、氣泡、 凹洞、灰塵、異物)	D≦0.2mm	忽略	D=直徑
	0.2 < D≦0.7mm	N≦5	N=數量
	0.7 < D≦1mm	N≦3	
	D > 1mm	N≦0	
線狀不良 (含刮傷、毛絮、雜質)	W≦0.15mm	忽略	W=寬度
	0.15 < W≦0.5mm, L≦15mm	N≦2	L=長度
	W > 0.5mm or L > 15mm	NG	

* 目視距離 60 公分，90 度角 (以下同)

外觀正面(含印刷/烤漆) 允收標準			
瑕疵說明	瑕疵規格	容許值	備註
點狀不良 (雜質、氣泡、凸點 凹洞...等)	D≦0.7mm	忽略	D=直徑
	0.7 < D≦1.5mm	N≦3	N=數量
	D > 1.5mm	N≦0	
線狀不良 (含刮傷、毛絮、雜質)	W≦0.2mm, L≦15mm	忽略	W=寬度, L=長度
	0.2 < W≦0.7mm, L≦15mm	N≦1	
	W > 0.7mm or L > 15mm	NG	

外觀側/背面(含印刷/烤漆) 允收標準			
瑕疵說明	瑕疵規格	容許值	備註
點狀不良 (雜質、氣泡、凸點 凹洞...等)	D≦1.5mm	忽略	D=直徑
	1.5 < D≦3mm	N≦8	N=數量
	D > 3mm	N≦2	
線狀不良 (含刮傷、毛絮、雜質)	W≦0.8mm, L≦15mm	忽略	W=寬度, L=長度
	0.8 < W≦1.5mm, L≦15mm	N≦5	
	W > 1.5mm or L > 15mm	NG	

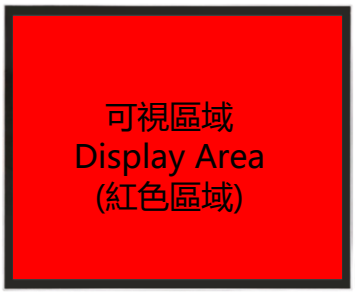

外觀正面(紅色區域)

外觀背面(全)