製品仕様書

客先	
製品名	NTAP215-1-S5 V600
モデル番号	NTAP215XXSXX-S5A54FB-XXXX-600

* X = A~Z, 0~9 (オプションによります。)

製品仕様書変更履歴			
バージョン	変更内容	旧バージョン	新バージョン
v2506.1	初発行		
v2506.2	**I/O 設計の変更**	**USB 3.0 x1, USB 2.0 x4**	**USB 3.0 x1, USB 2.0 x1**

製品紹介

PSE BSMI RoHS CE ISO9001 FCC

★ 21.5 inch, 1920x1080 (FHD) Resolution
★ 視野角(上下/左右):178°/178°
★ Rock Chip ARM Cortex A55 RK3568 Quad-Core 2.0GHz CPU
★ On Board DDR4 4G Memory
★ On Board 32 Flash ROM
★ Micro SD カードスロット x1
★ Android 11
★ 完全フラットの投影型静電容量方式タッチパネル、硬度 7H の表面強化ガラス
★ 10 点の同時タッチをサポート、NEXTECH専用タッチペンに対応しています。
★ 金属製ハウジングは、取り付けブラケットのオプションで利用可能です。
★ 台湾製造、3 年製品保証
★ 最大輝度 1500nits、アウトドアではご利用いただけます。**(オプション)**
★ 液晶表面処理：アンチグレア/紫外線対策/抗菌保護/覗き見防止 **(オプション)**

デスクスタンド

壁面用ブラケット

Open-frame ブラケット

Panel Mount

システム仕様

CPU	Rock Chip ARM Cortex A55 RK3568 Quad-Core 2.0GHz
メモリタイプ	DDR4 4G
ストレージ	32G Flash ROM
サウンドカード	Realtek Audio HDA Codec
ネットワーク	Realtek GbE LAN Chip (RJ45, 10/100/1000 Mbps)
ワイヤレスネットワーク	Wi Fi 2.4/5GHz and Bluetooth 4.2 (support BLE)
OS（オーエス）	Android 11

ディスプレイ仕様

画面サイズ	21.5 吋	液晶パネルのプロセス	Normally Black
有効表示エリア	476.064x267.786 mm	バックライト方式	LED (white LED)
解像度	1920x1080 (FHD)	視野角	178°/178° (CR=10)
コントラスト比	1000:1	応答速度	14 msec.
アスペクト比	16:9	バックライト寿命	>30,000 時間
最大表示色	1,670 万色	操作温度	0~50℃
画素ピッチ	0.24795x0.24795 mm	儲存温度	-20~60℃

ディスプレイ仕様オプション

輝度			
	カンデラ	環境	モデル番号
スタンダード	500nits	一般(屋内)	NTAP215NXSXX-S5A54FB-XXXX-600
オプション 1	1000nits	アウトドア/半屋外	NTAP215AXSXX-S5A54FB-XXFX-600
オプション 2	1500nits	屋外/直射日光	NTAP215HX2XX-S5A54FB-XXFX-600 *

* 仕様書 NTAP215-2-S5 V600 をご確認をお願い致します

タッチオプション

タッチオプ		
	仕様	モデル番号
スタンダード	**静電容量方式**	**NTAP215NXSXX-S5A54FB-XXXX-600**
オプション 1	抵抗膜方式	NTAP215AXSXX-S5A54FB-XXFX-600
オプション 2	タッチ無し	NTAP215HX2XX-S5A54FB-XXFX-600 *

静電容量方式

タッチ入力点数	10 点	タッチパネルの厚さ	2.0±0.2mm
光線透過率	≥87%	ガラス硬度	7H
精度	99.00%	IK 衝撃保護テスト	IK07

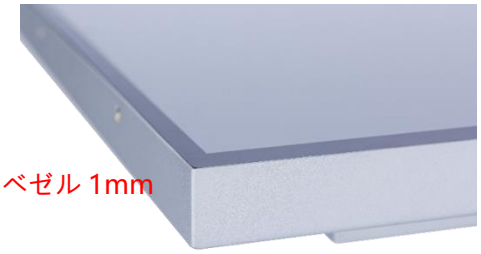

* 完全フラット、ベゼル 1mm

抵抗膜方式

タッチ入力点数	単点	表面処理	アンチグレア<15%
光線透過率	80%±5%	ガラス硬度	≥3H
精度	98.50%		

表面処理オプション		
	仕様	モデル番号
スタンダード	**なし**	**NTAP215XXS00-S5A54FB-XXXX-600**
オプション 1	アンチグレアコーティング&紫外線対策	NTAP215XXSGG-S5A54FB-XXXX-600
オプション 2	ナノシルバー抗菌フィルム	NTAP215XXSAB-S5A54FB-XXXX-600
オプション 3	覗き見防止フィルム	NTAP215XXSSF-S5A54FB-XXXX-600

システム仕様オプション

ケース素材		
	仕様	モデル番号
スタンダード	**亜鉛めっき鋼板 (SECC)**	**NTAP215XXSXX-S5A54FB-SXXX-600**
オプション 1	ステンレス	NTAP215XXSXX-S5A54FB-LXXX-600
オプション 2	アルミニウム合金	NTAP215XXSXX-S5A54FB-AXXX-600

ケース色		
	仕様	モデル番号
スタンダード	**銀**	**NTAP215XXSXX-S5A54FB-XSXX-600**
オプション 1	白	NTAP215XXSXX-S5A54FB-XWXX-600
オプション 2	黒	NTAP215XXSXX-S5A54FB-XBXX-600
他のオプション	他の色	NTAP215XXSXX-S5A54FB-XXXX-600

* X = A~Z, 0~9 (色の仕様による)

ラジエーターファン		
	仕様	モデル番号
スタンダード	**7 枚羽/4000 転/28.3 dB**	**NTAP215XXSXX-S5A54FB-XX0X-600**
オプション	ファンなし	NTAP215XXSXX-S5A54FB-XXFX-600

電源入力		
	仕様	モデル番号
スタンダード	**12VDC-in、AC/DC アダプター付き**	**NTAP215XXSXX-S5A54FB-XXX2-600**
オプション	100~240VAC, C14 AC プラグ	NTAP215XXSXX-S5A54FB-XXXA-600

ロック付きプラグ

C14 AC プラグ

入出力

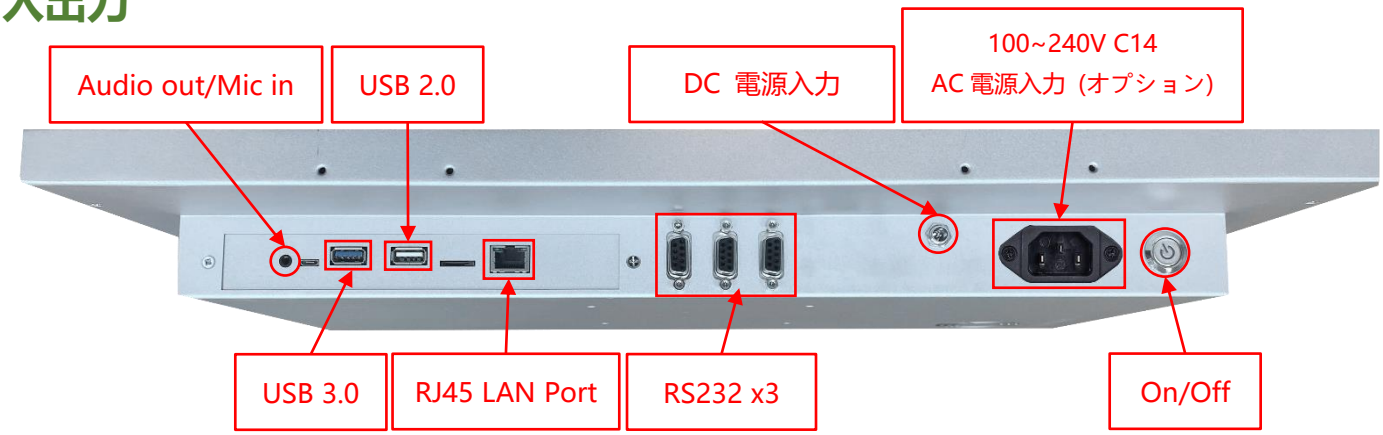

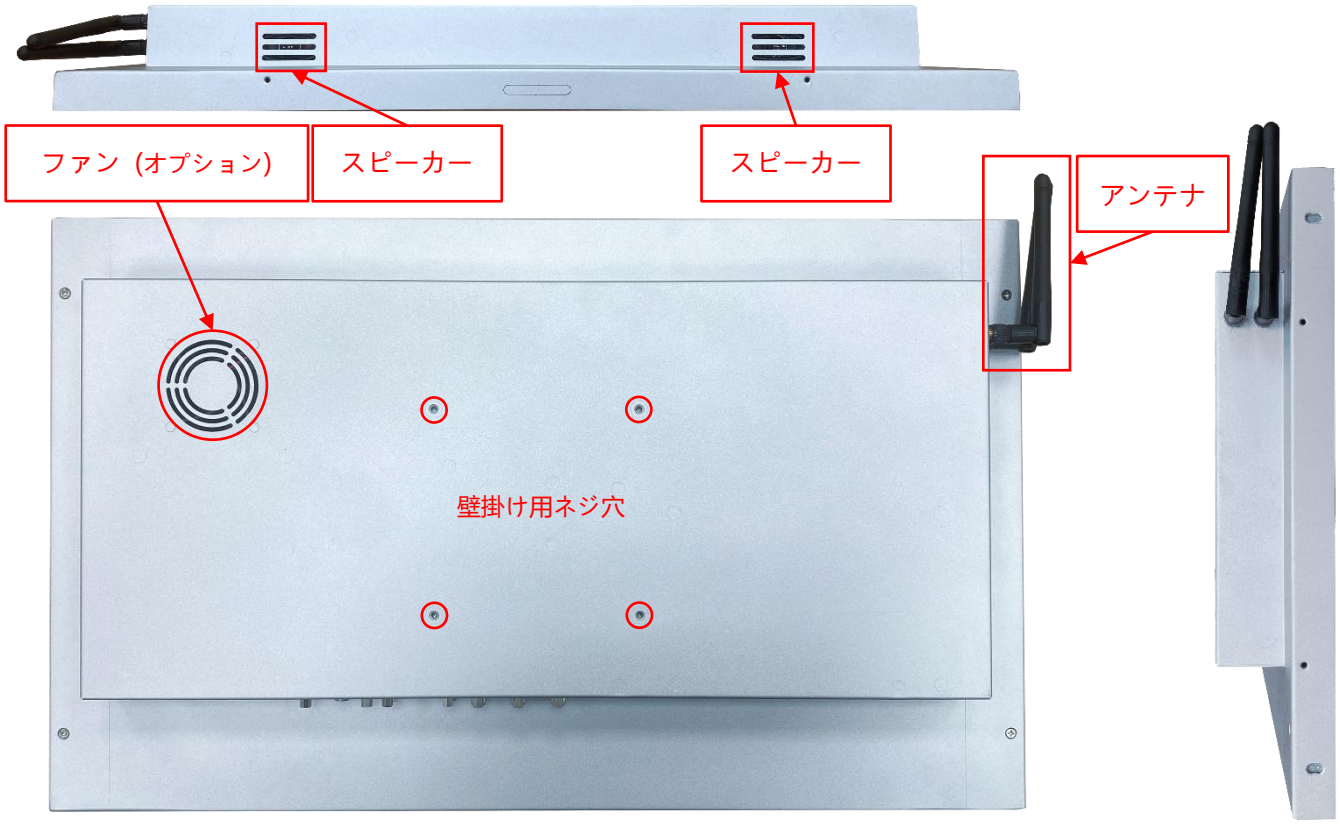

入出力	数量	入出力	数量
DC 電源入力	**1**	Audio Output /Mic Input (3.5mm)	**1**
AC 電源入力	**オプション**	ネットワークプラグ(RJ45)	**1**
USB 2.0	**1**	WIFI と利得アンテナ	**1**
USB 3.0	**1**	スピーカー	**2W x2**
RS232	**3**		

カメラ&マイクロフォン（オプション）

レンズ	1/3.06” CMOS Image sensor
最大解像度	12MP 3840x3104
デフォルト解像度	3840x2160 (UHD/4K)
画素サイズ	1.12um x1.12um
デバイス名	12Mp ウェブカメラ
オートフォーカス	あり
焦点距離	10 CM~無限大
入力電圧	5V
マイク感度	-26 dBFS
周波数	2.4 MHz
データ遅延	18~60 nsec

パッシブスタイラスペン（オプション）

タッチペン技術	パッシブタイプ高精度導電繊維
ペン先直径	6mm
吸着機能	内蔵マグネット付き

前保護フレーム（オプション）

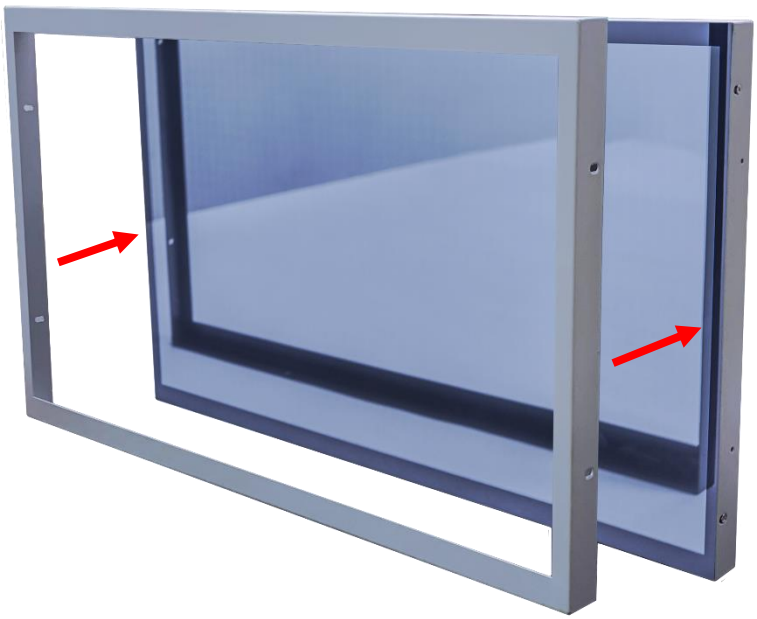

標準品 **NTAP215** 完全フラットとフレーム無しのデザイン、パネルの角を強化するため、前保護フレームを同時購入ができます。

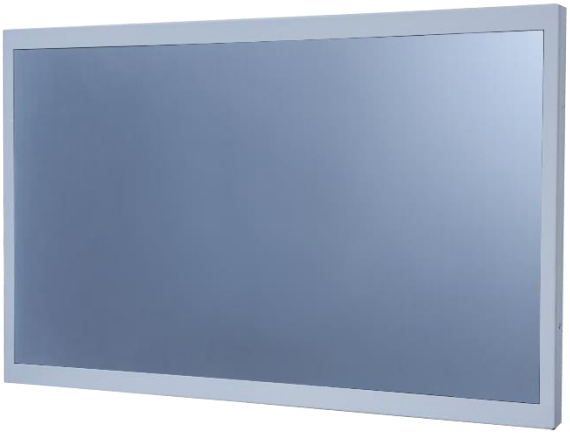

前保護フレーム取り付けた後，防水テープもご利用いただけます，ご利用したの場合はモニター前の部分が **IP65** レベルに達する。

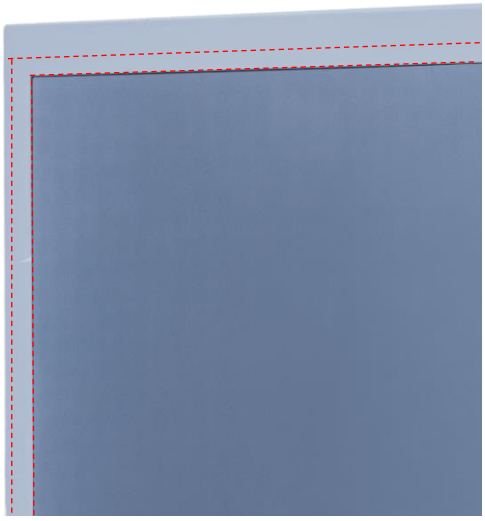

オープンフレーム（オプション）

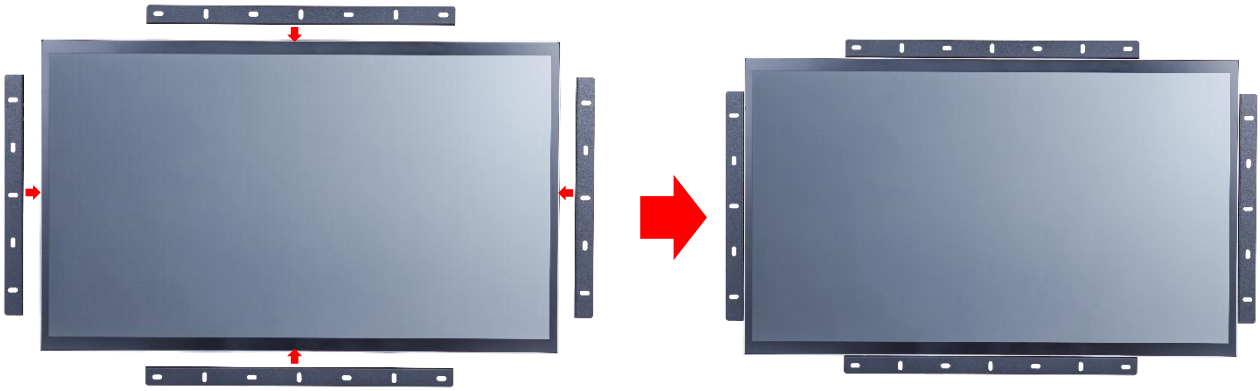

オープンフレームを取り付けの寸法

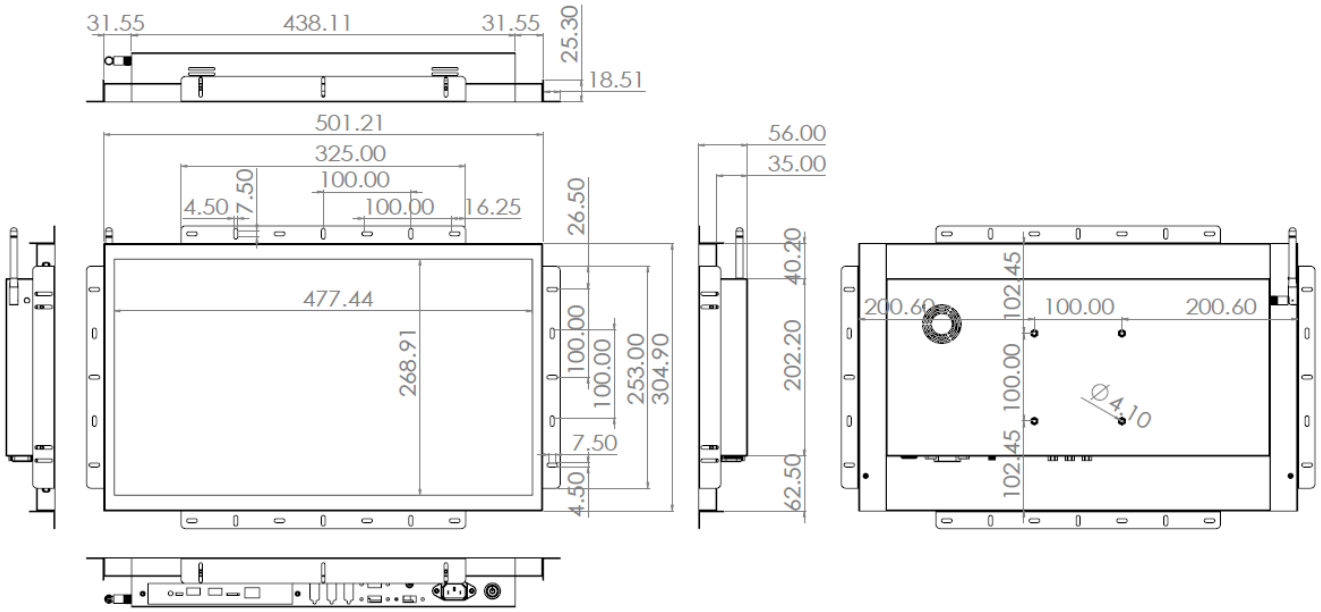

カバーフレーム/Panel Mount Kit (オプション)

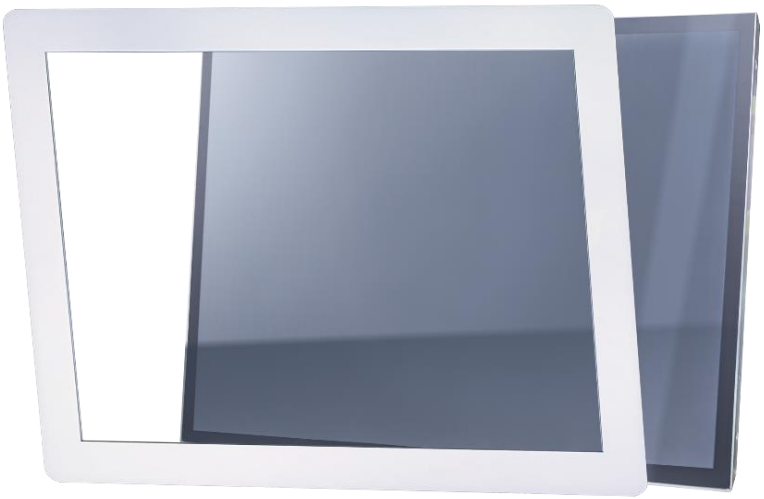

カバーフレームを取り付けの寸法

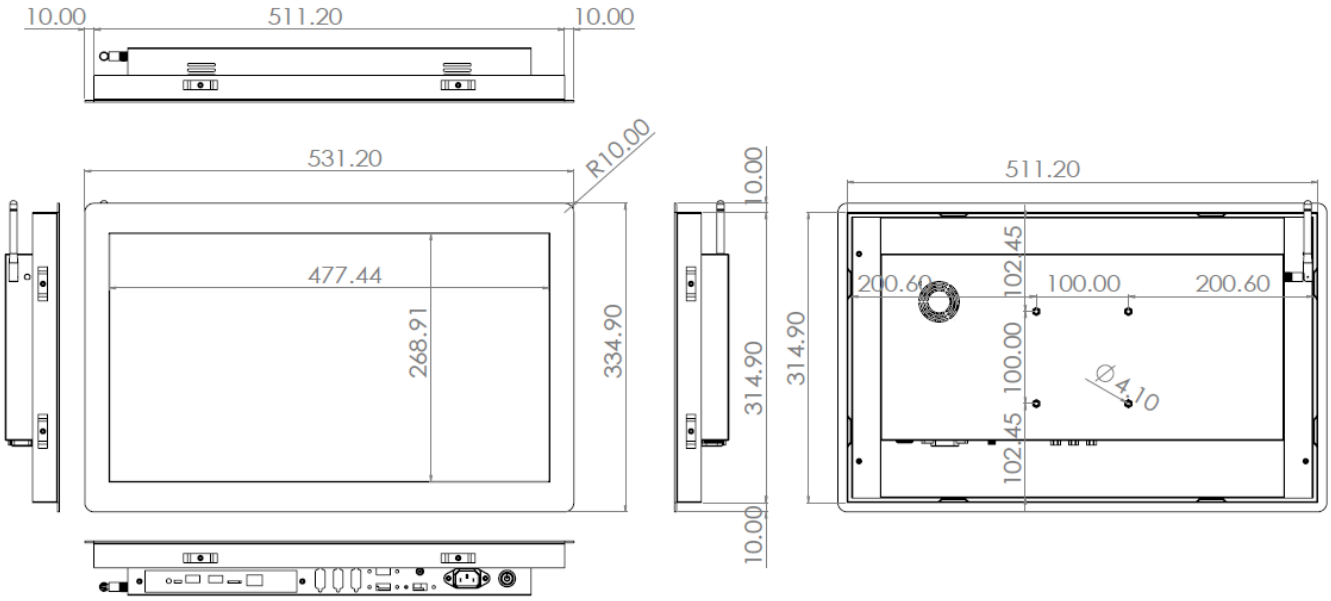

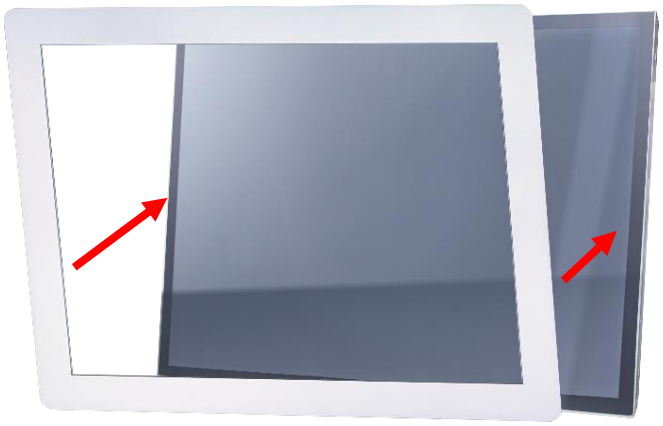

ステップ 1：カバーフレームをモニター本体に組み立てます。（出荷前予め組み立てられています。）

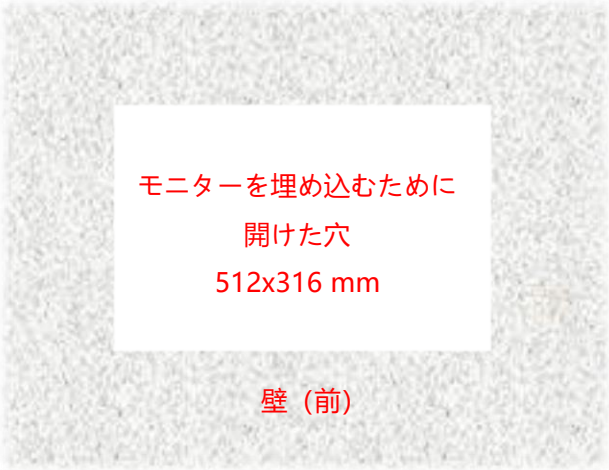

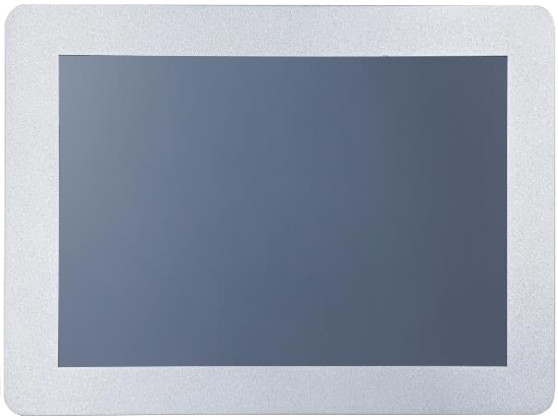

ステップ 2：カバーフレームと組み立てたのモニターを正面から事前に切り取られた開口部に挿入します。

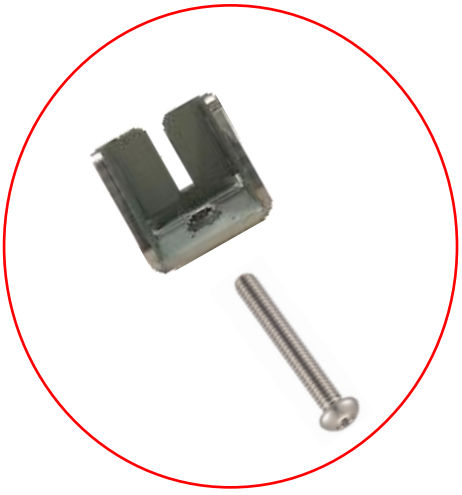

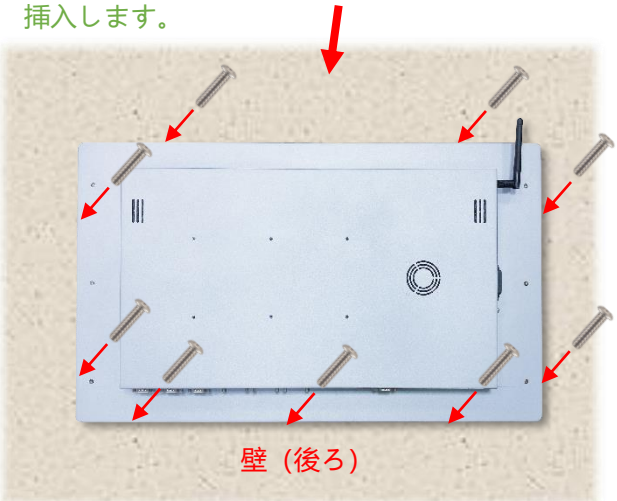

ステップ 3：裏側からクリップを取り付け、ネジで固定します。（最大 9 個のクリップを取り付けることができます。）

デスクトップスタンド（オプション）

アイテム	B スタンド	番号	DST-0B002/DST-1B002
ネジ穴 (VESA 対応)	100x100 / 75x75 mm	サイズ	203x275x227 mm
素材	鋼/プラスチック/アルミニウム合金	正味重量	1.8 KG
アーム角度調節	-2° ~+180°	耐荷重	15 KG

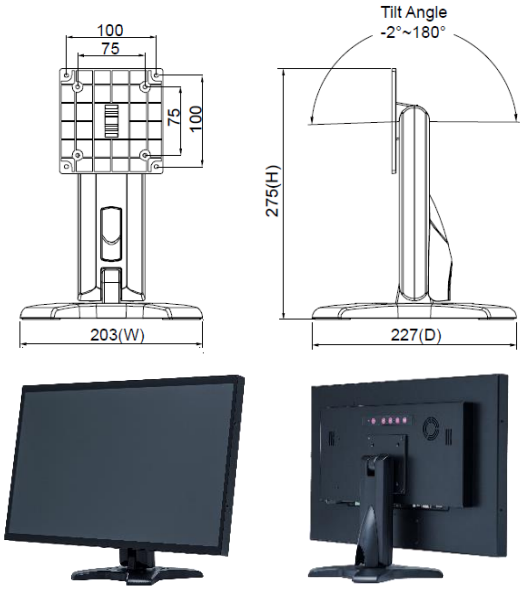

アイテム	Z スタンド	番号	DST-0BZ01/DST-1BZ01
ネジ穴 (VESA 対応)	100x100 / 75x75 mm	サイズ	190x240x41.6mm
素材	亜鉛めっき鋼板	正味重量	2.6 KG
アーム角度調節	±360°	耐荷重	15 KG

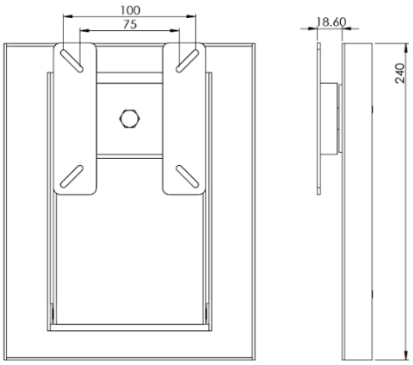

壁掛けモニターアーム（オプション）

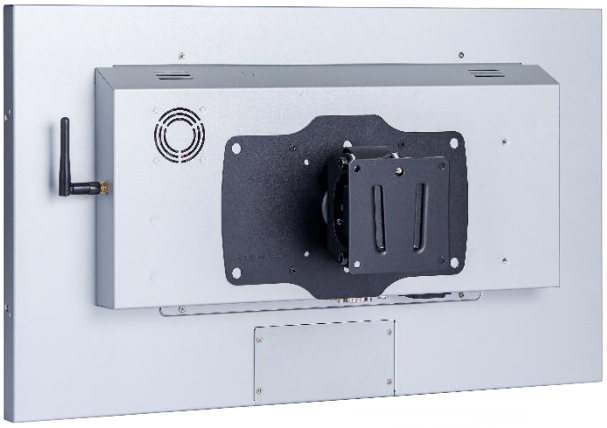

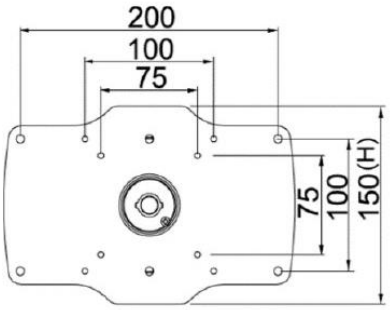

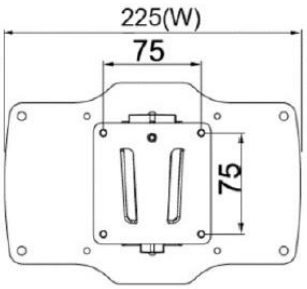

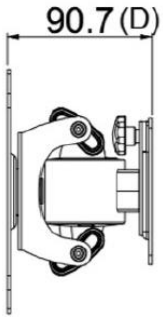

梱包サイズ

段ボールサイズ	670x155x445 mm
1 台正味重量	≦5.1 KG
1 台総重量	≦7.2 KG
積付最大数	30 units
積付最大数サイズ	120x100x147 CM

寸法

外観サイズ	501.21x304.9x56(±2)mm	正味重量	≦5.1 KG
ネジ穴	100x100 mm	総重量	≦7.2 KG

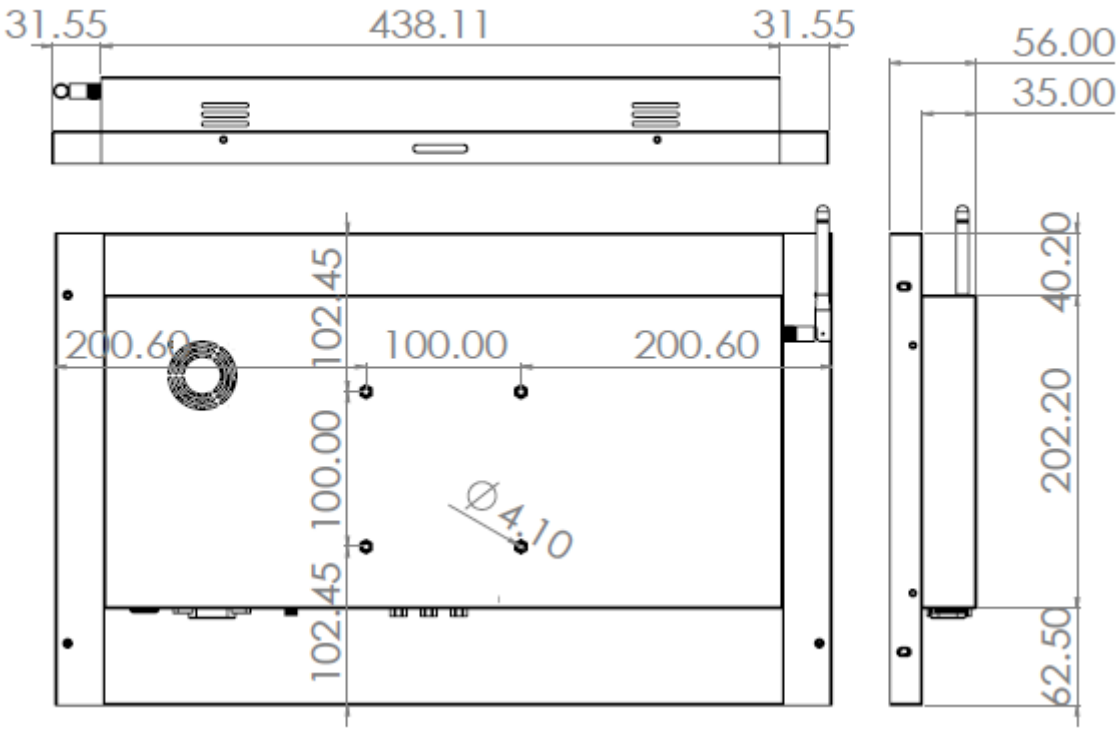

外観検査項目

表示エリア（Display Area）許容範囲			
欠陥説明	欠陥状態	許容値	注記
ドット状態な問題 (ムラ、不純物、気泡、 穴、埃、異物)	D≦0.2mm	無視	D=直径
	0.2 < D≦0.7mm	N≦5	N=量
	0.7 < D≦1mm	N≦3	
	D > 1mm	N≦0	
線状な問題 (擦り傷、綿毛、不純物)	W≦0.15mm	無視	W=幅さ
	0.15 < W≦0.5mm, L≦15mm	N≦2	L=長さ
	W > 0.5mm or L > 15mm	NG	

* 目視方式：60cm 離して、90 度で見下ろす

外観正面（塗装含む）許容範囲			
欠陥説明	欠陥状態	許容値	注記
ドット状態な問題 (不純物、気泡、凸凹、穴… 等々)	D≦0.7mm	無視	D=直径
	0.7 < D≦1.5mm	N≦3	N=量
	D > 1.5mm	N≦0	
線状な問題 (擦り傷、綿毛、不純物)	W≦0.2mm, L≦15mm	無視	W=幅さ、L=長さ
	0.2 < W≦0.7mm, L≦15mm	N≦1	
	W > 0.7mm or L > 15mm	NG	

外観サイドや背面（塗装含む）許容範囲			
欠陥説明	欠陥状態	許容値	注記
ドット状態な問題 (不純物、気泡、凸凹、穴… 等々)	D≦1.5mm	無視	D=直径
	1.5 < D≦3mm	N≦8	N=量
	D > 3mm	N≦2	
線状な問題 (擦り傷、綿毛、不純物)	W≦0.8mm, L≦15mm	無視	W=幅さ、L=長さ
	0.8 < W≦1.5mm, L≦15mm	N≦5	
	W > 1.5mm or L > 15mm	NG	

外観正面（赤い部分）

外観背面